CAME

Doorline

АВТОМАТИЧЕСКАЯ СИСТЕМА ДЛЯ РАЗДВИЖНЫХ ДВЕРЕЙ

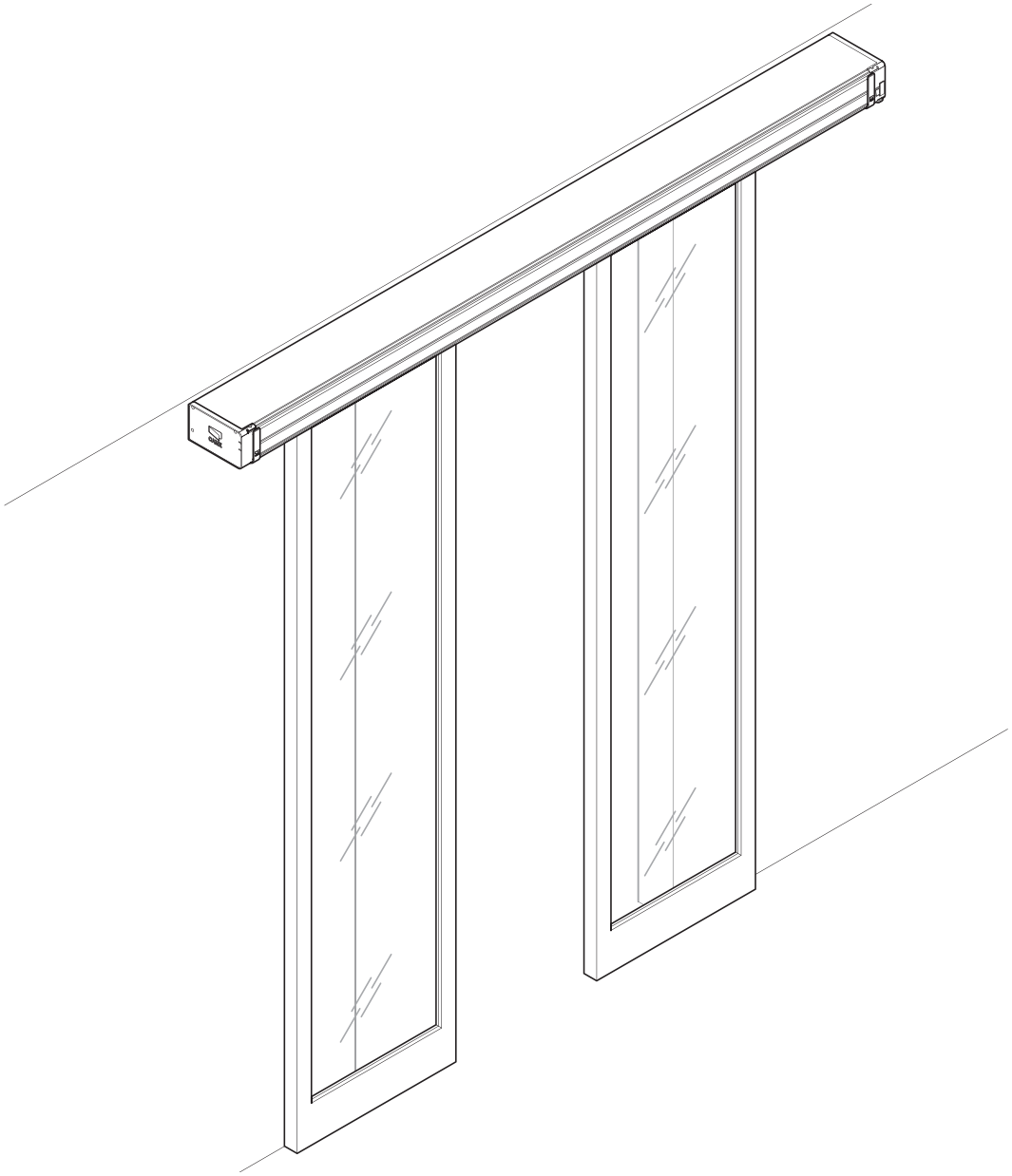

Инструкция по сборке и монтажу

SIPARIO

Русский RU

Оглавление

Условные обозначения и глоссарий Стр. 4
Назначение и ограничения по применению Стр. 4
Назначение Стр. 4
Ограничения по применению Стр. 4
Описание Стр. 5
Перечень компонентов Sipario Стр. 5
Перечень компонентов Sipario Стр. 6
Основные компоненты Стр. 7
Пример типовой установки Стр. 8
Технические характеристики Стр. 8
Монтаж Стр. 9
Предварительные проверки Стр. 9
Инструменты и материалы Стр. 9
Пример установки Стр. 9
Измерение и индивидуальная резка профилей и накладок Стр. 10
Перфорирование несущего профиля Стр. 11
Определение мест отверстий с помощью шаблона Стр. 12
Уплотнения и пылезащитный профиль Стр. 13
Установка кронштейна блока управления и устройства натяжения ремня Стр. 13
Установка приводной группы Стр. 14
Установка механического упора Стр. 14
Установка боковых крышек Стр. 14
Крепление несущего профиля Стр. 15
Схемы стеклянных дверных створок Стр. 16
Схемы окантованных дверных створок Стр. 17
Установка тележек, направляющей системы и замка ремня для ДВУСТВОРЧАТЫХ раздвижных дверей Стр. 18
Установка тележек, направляющей системы и замка ремня для ОДНОСТВОРЧАТЫХ раздвижных дверей Стр. 19
Установка дверных створок Стр. 20
Проверьте высоту и положение створок. Стр. 21
Установка направляющих профилей Стр. 22
Установка и крепление ремня Стр. 23
Регулировка натяжения ремня Стр. 24
Установка блока управления Стр. 25
Сборка и крепление крышки Стр. 26
Описание платы Стр. 28
Колодки подключения электропитания Стр. 28
Тип и минимальное сечение кабелей Стр. 28
Колодки подключения аксессуаров Стр. 29
Выбор функций с помощью микропереключателя Стр. 29
Подключение аксессуаров к блоку управления Стр. 30
Таблица светодиодных индикаторов Стр. 30
Запуск системы Стр. 31
Режим тамбур-шлюза Стр. 32
Принцип работы Стр. 32
Необходимые подключения для системы тамбур-шлюз Стр. 33
Режим парной работы (для проходов шириной более 3350 мм) Стр. 34
Принцип работы Стр. 34
Специальные подключения Стр. 34
Инструкции по безопасности Стр. 35
Техническое обслуживание Стр. 35
Периодическое техническое обслуживание Стр. 35
Внеплановое техническое обслуживание Стр. 36
Устранение неисправностей Стр. 37
Утилизация Стр. 38
Декларация о соответствии Стр. 39

РУССКИЙ

 © CAME Cancelli Automatici S.p.A. Компания CAME CANCELLI AUTOMATICI S.p.A. сохраняет за собой право на изменение содержащейся в этой инструкции информации в любое время и без предварительного уведомления.

ВНИМАНИЕ!

важные правила техники безопасности:
ПРОЧИТАЙТЕ ВНИМАТЕЛЬНО!

Предисловие

• Это изделие должно использоваться исключительно по назначению. Любое другое применение, не предусмотренное в данной инструкции, рассматривается как опасное. CAME cancelli automatici S.p.A. снимает с себя какую-либо ответственность за возможный ущерб, нанесенный в результате неправильного использования оборудования. • Следует хранить эти предупреждения вместе с инструкциями по установке и эксплуатации компонентов автоматической системы.

Перед установкой

(проверка существующего состояния: если проверка дала отрицательные результаты, необходимо повременить с началом монтажных работ до тех пор, пока условия работы не будут полностью соответствовать требованиям безопасности).

• Проверьте, чтобы подвижная часть системы была в хорошем состоянии, отрегулирована и сбалансирована, исправно открывалась и закрывалась. Проверьте, чтобы были установлены надлежащие механические упоры. Если автоматическая система должна быть установлена на высоте ниже 2,5 м над полом или другим покрытием, следует задуматься о целесообразности установки дополнительных защитных приспособлений и/или предупреждающих знаков • Если в створках предусмотрены проходы для пешеходов, необходимо установить блокировочный механизм, предотвращающий их открывание во время движения • Убедитесь в том, что открывание автоматизированной створки не приведет к возникновению опасных ситуаций, вызванных зажимом между подвижными компонентами системы и окружающими неподвижными объектами • Запрещается устанавливать автоматику в перевернутом положении или на элементы, склонные к прогибанию. При необходимости используйте дополнительные усилительные детали в местах крепления • Не устанавливайте систему для автоматизации створок на наклонной поверхности • Убедитесь в том, что ирригационные системы не могут намочить привод снизу вверх.

Монтаж

• Разметьте и отделите участок проведения монтажных работ с целью предотвращения доступа к нему посторонних, особенно детей • Будьте особенно осторожны при обращении с автоматикой, масса которой превышает 20 кг (см. инструкцию по установке). В этом случае подготовьте инструменты для безопасного передвижения тяжелых грузов. • Все устройства управления (кнопки, ключи селектора, считыватели магнитных карт и т.д.) должны быть установлены, по крайней мере, на расстоянии 1,85 м от периметра зоны движения ворот или там, где до них нельзя дотянуться снаружи через ворота. Кроме того, контактные устройства управления (выключатели, проксимити-устройства и т.д.) должны быть установлены на высоте не менее 1,5 м и не должны быть общедоступны • Все устройства управления в режиме "Присутствие оператора" должны находиться в местах, откуда можно свободно наблюдать за движущимися створками дверей и зоной прохода • Используйте там, где это необходимо, наклейку с указанием места расположения устройства разблокировки • Перед тем как передать систему в распоряжение пользователя, проверьте ее на соответствие нормативу EN 12453 (толкающее усилие створки), убедитесь в правильной регулировке и настройке автоматической системы, а также в работоспособности и эффективности устройств безопасности и ручной разблокировки • Используйте там, где это необходимо, предупреждающие знаки (например, табличку на воротах).

Специальные инструкции и рекомендации для пользователей

• Оставляйте свободным и чистым участок движения ворот. Следите за тем, чтобы в радиусе действия фотоэлементов не было растительности • Не позволяйте детям играть с переносными или фиксированными командными устройствами. Держите устройства радиоуправления (брелоки-передатчики) вне досягаемости детей. Периодически проверяйте систему на наличие возможных неполадок в работе или других следов износа или повреждений на подвижных конструкциях, компонентах автоматической системы, местах крепления, проводке и доступных подключениях. Следите за чистотой и смазкой механизмов движения (петлей) и скольжения (направляющих) • Выполняйте функциональную проверку работы фотоэлементов и чувствительных профилей каждые шесть месяцев. Следите за тем, чтобы стекла фотоэлементов были всегда чистыми (используйте слегка увлажненную водой мягкую ткань; категорически запрещается использовать растворители или другие продукты бытовой химии) • В том случае, если необходимо произвести ремонт или регулировку автоматической системы, разблокируйте привод и не используйте его до тех пор, пока не будут обеспечены безопасные условия работы системы • Отключите электропитание перед тем, как разблокировать привод вручную. Ознакомьтесь с инструкциями • Пользователю КАТЕГОРИЧЕСКИ ЗАПРЕЩАЕТСЯ выполнять ДЕЙСТВИЯ, НЕ УКАЗАННЫЕ И НЕ ПРЕДУСМОТРЕННЫЕ в инструкциях. Для ремонта, внепланового технического обслуживания, регулировки или изменения автоматической системы следует ОБРАЩАТЬСЯ В СЛУЖБУ ТЕХНИЧЕСКОЙ ПОДДЕРЖКИ • Отмечайте выполнение проверочных работ в журнале периодического технического обслуживания.

Особые инструкции и рекомендации для установщиков и пользователей

• Не прикасайтесь к петлям или другим подвижным частям механизма • Запрещается находиться в зоне действия автоматической системы во время ее движения • Запрещается препятствовать движению автоматической системы, так как это может привести к опасным ситуациям • Всегда уделяйте особое внимание опасным местам, которые должны быть обозначены специальными символами и/или черно-желтыми полосами • Во время использования селектора или устройства управления в режиме «Присутствие оператора» необходимо постоянно следить за тем, чтобы в радиусе действия подвижных механизмов системы не было людей • Двери могут начать двигаться в любой момент, без предварительного сигнала • Всегда отключайте электропитание перед выполнением работ по чистке или техническому обслуживанию системы.

 © CAME Cancelli Automatici S.p.A. Компания CAME CANCELLI AUTOMATICI S.p.A. сохраняет за собой право на изменение содержащейся в этой инструкции информации в любое время и без предварительного уведомления.

Условные обозначения и глоссарий

Этот символ обозначает раздел, требующий внимательного прочтения.

Этот символ обозначает раздел, связанный с вопросами безопасности.

Этот символ обозначает раздел, предназначенный для ознакомления конечного пользователя.

T — Общая длина автоматической системы

LT — Длина несущего профиля

A — Общая ширина створок с уплотнениями

Vp — Ширина проема

LC — Длина крышки несущего профиля

PA — Длина профиля крепления

LG — Длина уплотнения

LS — Длина пылезащитного профиля

S — Наложение между одной или двумя подвижными створками и неподвижными частями системы (кладкой, фиксированными створками)

Назначение и ограничения по применению

Назначение

Автоматика Sipario была разработана и изготовлена компанией CAME Cancelli Automatici S.p.A. для автоматизации одностворчатых и двустворчатых раздвижных дверей в полном соответствии с действующими нормами безопасности.

Запрещается использовать устройство не по назначению и устанавливать его методами, отличными от описанных в настоящей инструкции.

Ограничения по применению

Внимание! Системой используются заводские регулировки. Их можно изменить с помощью программаторов функций SIPA03 или SIPA04.

Примечание: система может быть использована для автоматизации одностворчатой раздвижной двери массой не более 200 кг.
Нужно обязательно установить 4 тележки (одна тележка на каждые 50 кг).

	SIPARIO 1	SIPARIO 2
	мин. 650 мм макс. 3350 мм 100 кг	мин. 920 мм (460+460) макс. 3350 мм (1675+1675) 200 кг (100+100)
T	мин. 1326 мм макс. 6726 мм	мин. 1866 мм макс. 6726 мм
H	100 мм	100 мм
P	170 мм	170 мм

АВТОМАТИЧЕСКАЯ СИСТЕМА ДЛЯ ДВУСТВОРЧАТЫХ РАЗДВИЖНЫХ ДВЕРЕЙ

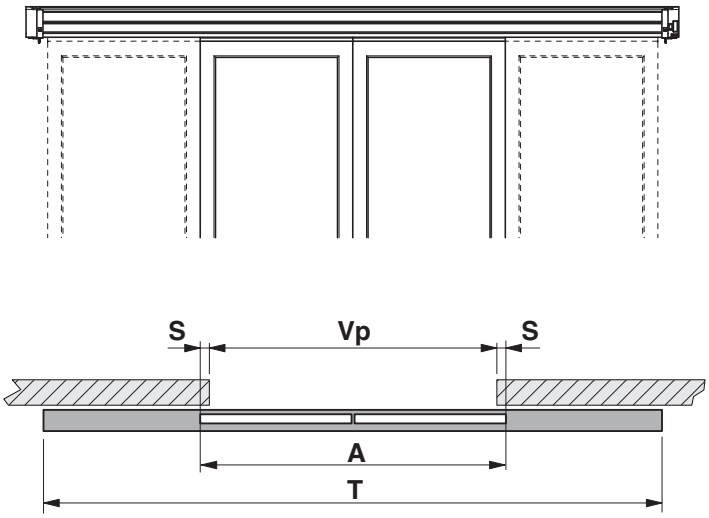

АВТОМАТИЧЕСКАЯ СИСТЕМА ДЛЯ ОДНОСТВОРЧАТЫХ РАЗДВИЖНЫХ ДВЕРЕЙ

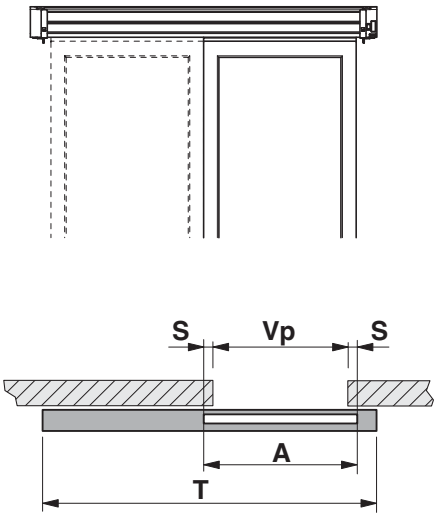

РУССКИЙ

 07/2012 © CAME Cancelli Automatici S.p.A. Компания CAME CANCELLI AUTOMATICI S.p.A. сохраняет за собой право на изменение содержащейся в этой инструкции информации в любое время и без предварительного уведомления.

Перечень компонентов Sipario

001MSIPARIO

Система, укомплектованная **несамоблокирующимся мотор-редуктором** для одностворчатых и двустворчатых раздвижных дверей с массой створки до 100 кг

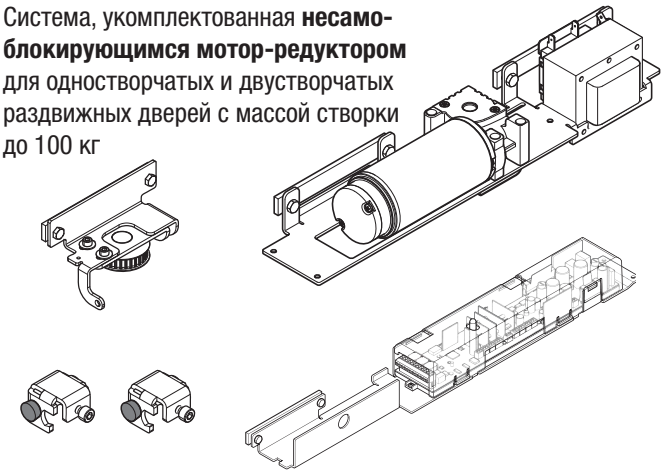

001SIPA16

Комплект тележек с замком ремня для одностворчатой раздвижной двери

001SIPA02 (опция)

Электрозамок с разблокировкой

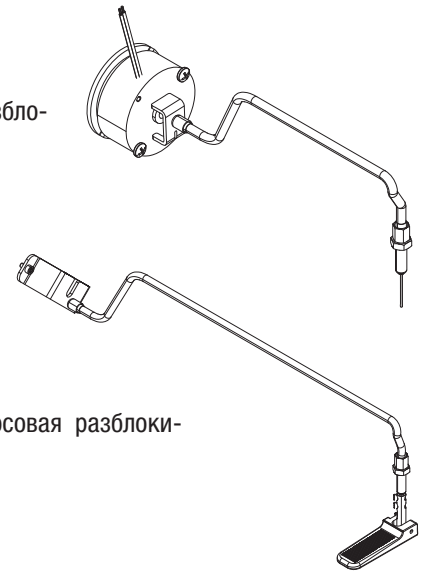

001SIPA07 (опция)

Дополнительная тросовая разблокировка

001SIPA03 (опция)

Программатор режимов работы

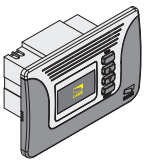

001SIPA04 (опция)

Программатор-трансивер

001SIPC68SET / 001SIPC68GSET

Крышка несущего профиля

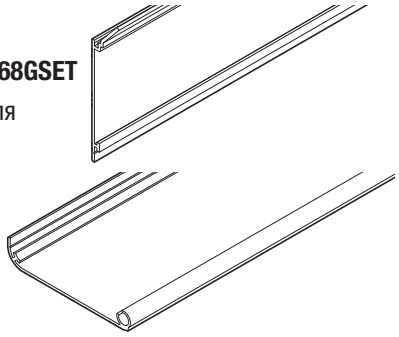

001SIPT68SET

Несущий профиль L = 6850 мм

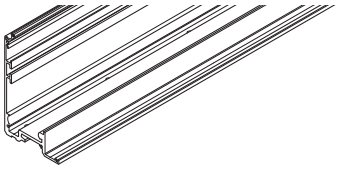

001SIPT67SET

Перфорированный несущий профиль L = 6700 мм

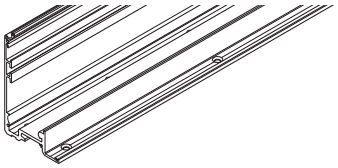

001SIPP68SET (опция)

Профиль крепления к стене, L = 6850 мм

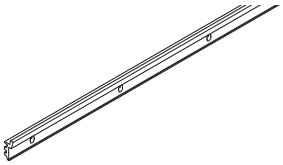

001SIPA17

Зубчатый ремень, 30 м

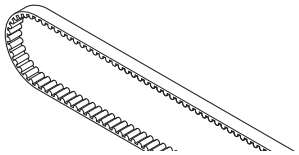

001SIPA18

Набор пылезащитных профилей, 30 м

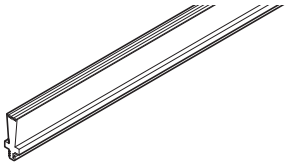

001SIPA19

Набор уплотнений, 30 м

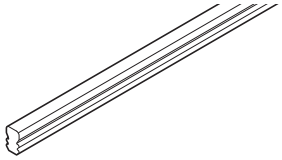

001SIPTL

Комплект боковых крышек

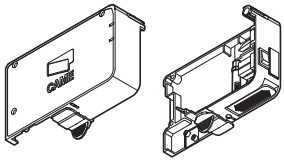

001SIPA10

Комплект дверных петель, 10 шт.

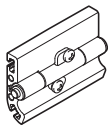

 © CAME Cancelli Automatici S.p.A. Компания CAME CANCELLI AUTOMATICI S.p.A. сохраняет за собой право на изменение содержащейся в этой инструкции информации в любое время и без предварительного уведомления.

Перечень компонентов Sipario

001SIPARIO1

Автоматика для одностворчатой раздвижной двери со створкой массой до 100 кг

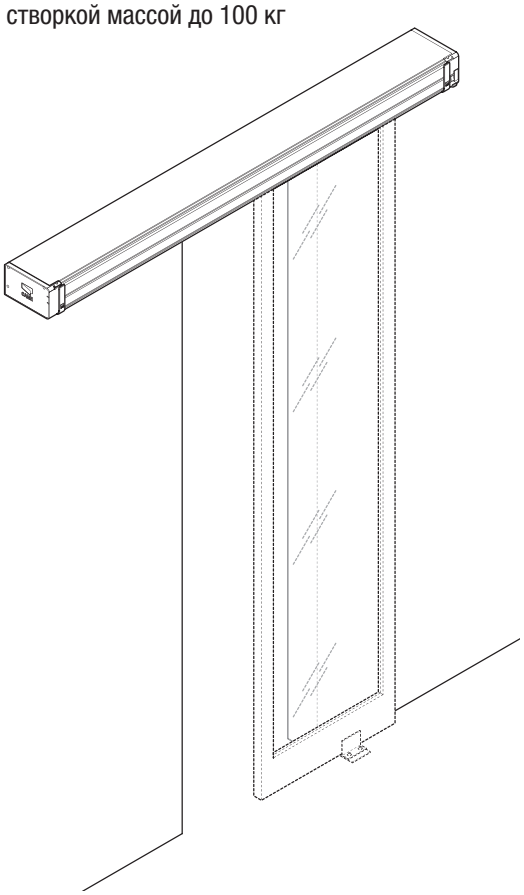

001SIPARIO2

Привод для двустворчатых раздвижных дверей со створками массой до 100 кг каждая.

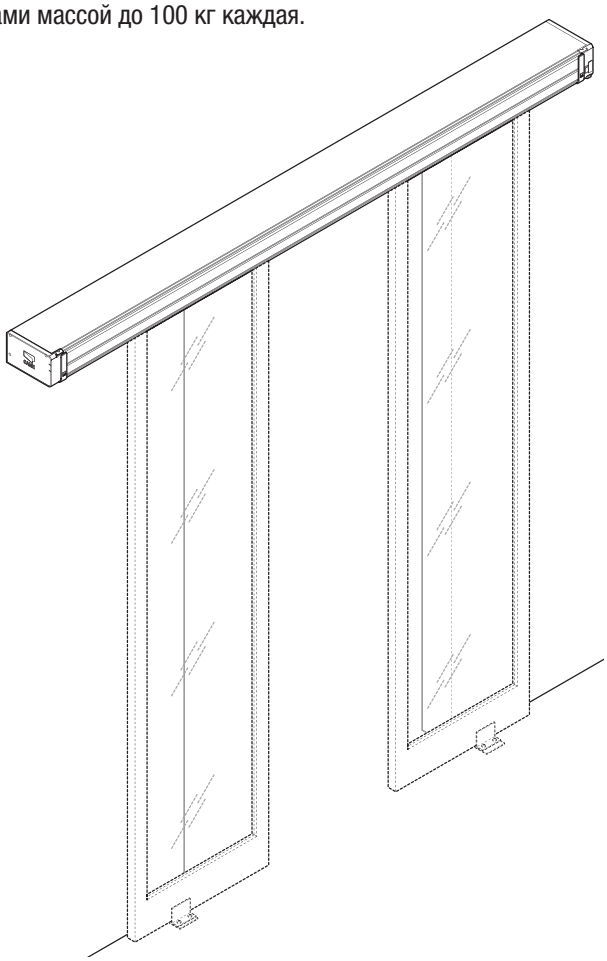

001SIPC

Крышка из анодированного алюминия, укомплектованная пылезащитным профилем и петлями.

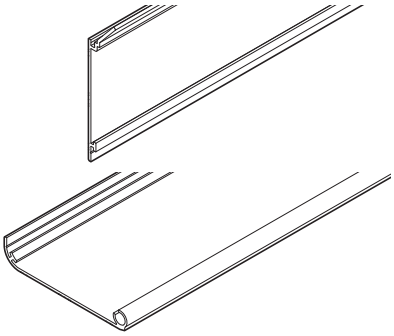

001SIPCG

Крышка из необработанного алюминия, укомплектованная пылезащитным профилем и петлями.

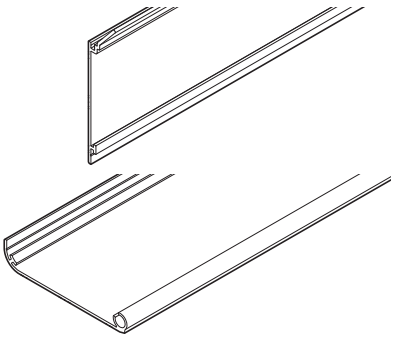

001SIPTR

Перфорированный несущий профиль из анодированного алюминия.

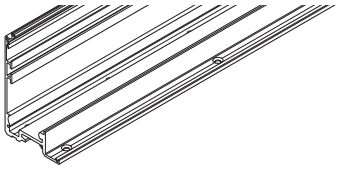

001SIPP (опция)

Профиль крепления к стене.

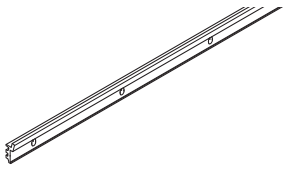

РУССКИЙ

 07/2012 © CAME Cancelli Automatici S.p.A. Компания CAME CANCELLI AUTOMATICI S.p.A. сохраняет за собой право на изменение содержащейся в этой инструкции информации в любое время и без предварительного уведомления.

Основные компоненты

1. Левая боковая крышка
2. Фиксирующие винты
3. Пружинный стержень для крышки несущего профиля
4. Упор закрывания
5. Механический упор створки
6. Устройство натяжения ремня
7. Зубчатый ремень
8. Пылезащитный профиль
9. Тележка
10. Замок ремня
11. Место для установки аккумуляторов
12. Крышка несущего профиля
13. Блок управления
14. Мотор-редуктор
15. Трансформатор
16. Рычаг крышки несущего профиля
17. Выключатель
18. Рычаг разблокировки
19. Предохранитель
20. Правая боковая крышка

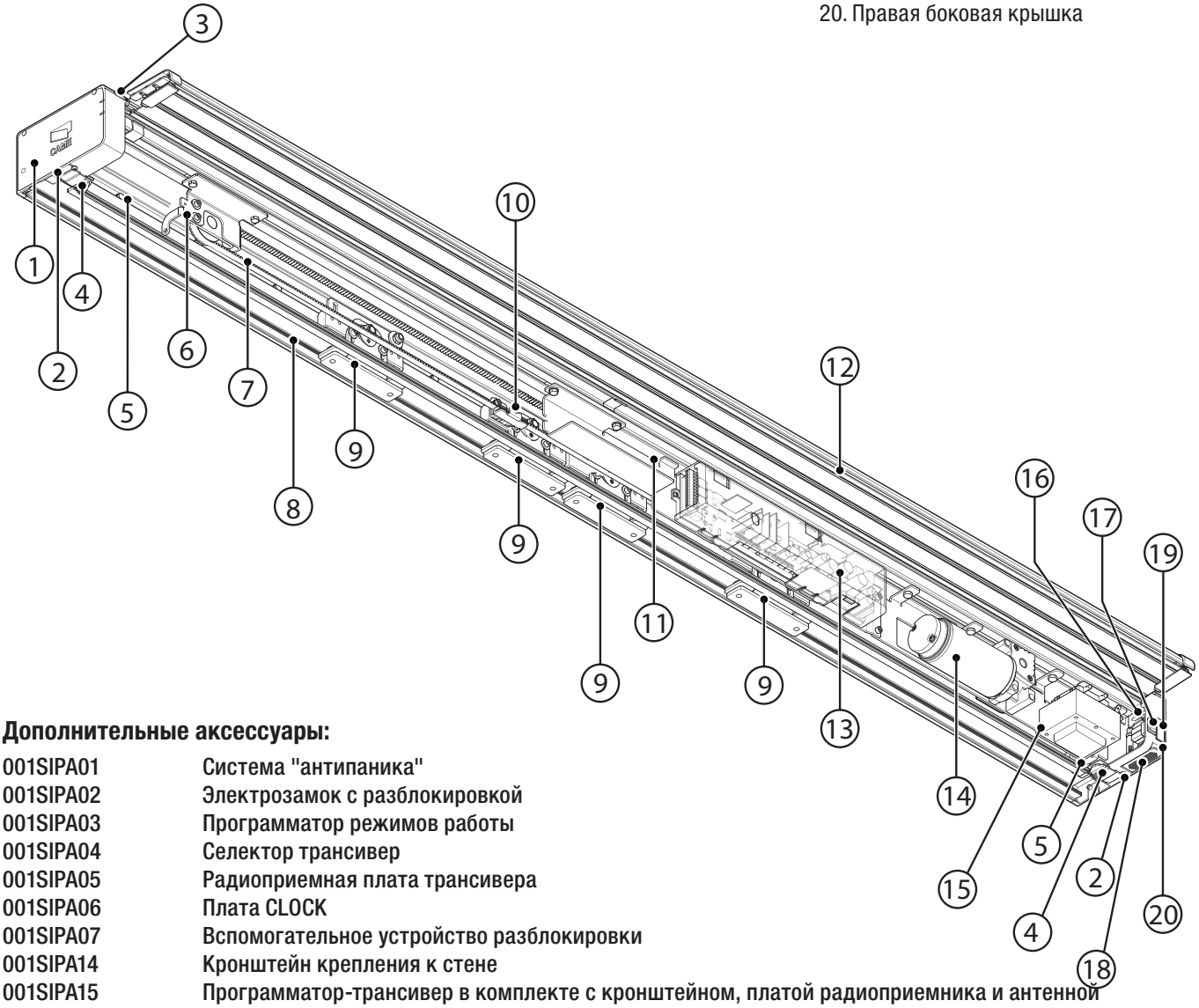

Дополнительные аксессуары:

001SIPA01	Система "антипаника"
001SIPA02	Электрозамок с разблокировкой
001SIPA03	Программатор режимов работы
001SIPA04	Селектор трансивер
001SIPA05	Радиоприемная плата трансивера
001SIPA06	Плата CLOCK
001SIPA07	Вспомогательное устройство разблокировки
001SIPA14	Кронштейн крепления к стене
001SIPA15	Программатор-трансивер в комплекте с кронштейном, платой радиоприемника и антенной
001SIPA16	Комплект тележек с замком ремня для одностворчатой раздвижной двери

Устройства управления:

001S6000/001S7000	Кодонаборная клавиатура
001TSP00	Проксимити-считыватель
001MS9502	СВЧ ключ-выключатель
001MP8030/60	Чувствительный коврик
001TOP-862NA	Двухканальный брелок-передатчик
001TOP-432NA	Двухканальный брелок-передатчик
001MR8104/5/6/7	СВЧ-радар
001MR8003	Активный ИК-радар безопасности
001MR8401	Цифровой ИК-детектор движения

Устройства безопасности:

001SIPA08	Комплект встраиваемых ИК-микрофотоэлементов
001SIPA09	Двойной комплект встраиваемых ИК-микрофотоэлементов
001MR8334/70/90	ИК-радар системы безопасности с функцией "антимаскирование"
001MR8202	Детектор присутствия и движения, двунаправленный

Стр. 7 - Код руководства: 119PM99 вер. 3.0 07/2012 © CAME Cancelli Automatici S.p.A. Компания CAME CANCELLI AUTOMATICI S.p.A. сохраняет за собой право на изменение содержащейся в этой инструкции информации в любое время и без предварительного уведомления.

Технические характеристики

Электропитание:	~230 В ± 10 %
Частота:	50/60 Гц
Напряжение питания двигателя:	=24 В
Номинальный ток двигателя:	5,3 А
Потребляемая мощность блока управления ZP11 со всеми принадлежностями:	18 Вт
Потребляемая мощность электрозамка:	15 Вт
Максимальная мощность:	220 Вт
Интенсивность работы:	Интенсивного использования
Тяговое усилие:	5 кг
Макс. скорость движения:	0,8 м/с

Пример типовой установки

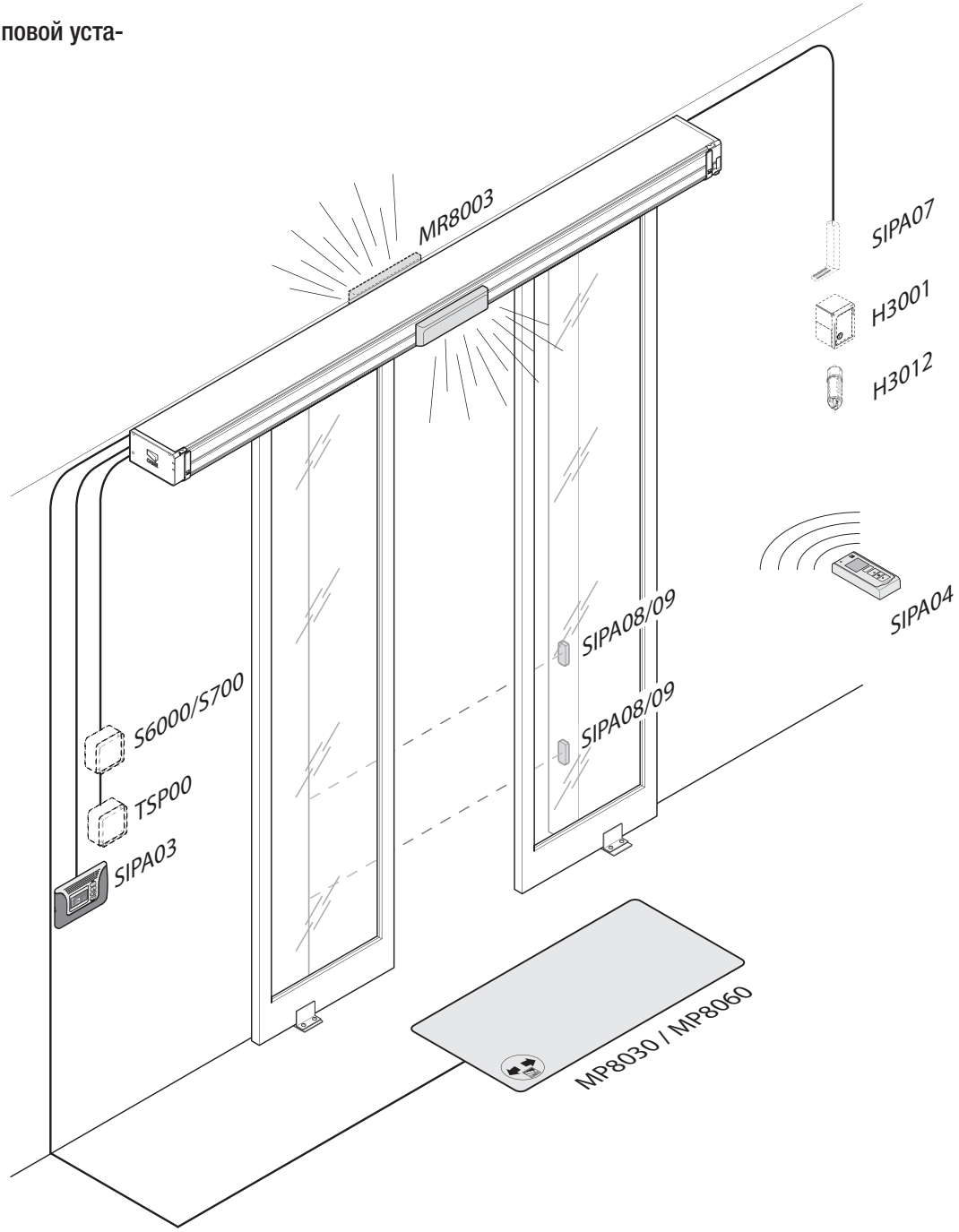

РУССКИЙ

 © CAME Cancelli Automatici S.p.A. Компания CAME CANCELLI AUTOMATICI S.p.A. сохраняет за собой право на изменение содержащейся в этой инструкции информации в любое время и без предварительного уведомления.

Монтаж

⚠ Монтаж должен производиться квалифицированным персоналом в полном соответствии с требованиями действующих норм безопасности.

Предварительные проверки

⚠ Перед началом монтажных работ выполните следующее:

• Убедитесь в том, что питание блока управления осуществляется от отдельной линии с соответствующим автоматическим выключателем, и расстояние между контактами составляет не менее 3 мм.
• Приготовьте каналы для проводки кабеля, гарантирующие надежную защиту от механических повреждений.
• ⏚ Убедитесь в том, чтобы между внутренними соединениями кабеля, обеспечивающими непрерывность контура безопасности, и другими токопроводящими частями была предусмотрена дополнительная изоляция.

Инструменты и материалы

Перед началом монтажных работ убедитесь в наличии всех необходимых инструментов и материалов, которые позволят произвести установку системы в полном соответствии с действующими нормами безопасности. На рисунке представлен минимальный набор инструментов, необходимых для проведения монтажных работ.

Пример установки

ВНИМАНИЕ:

В зависимости от расстояния до потолка, автоматическая система может быть установлена различными способами.

1) Если расстояние до потолка меньше 110 мм: прикрепите несущий профиль к стене;

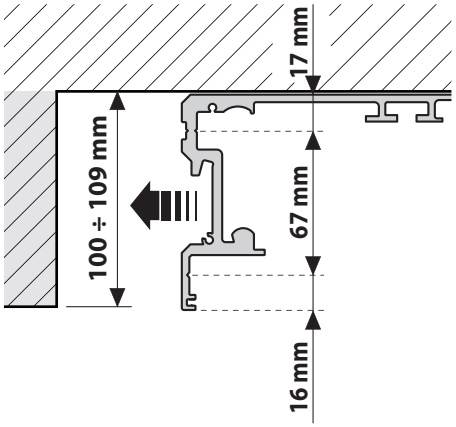

2) Если расстояние до потолка превышает 110 мм: необходимо использовать специальный профиль или зафиксировать несущий профиль на стене.. Во втором случае крепление несущего профиля упрощено.

Внимание: можно прикрыть профиль крепления створки, оставив не более 30 мм до несущего профиля, как показано на рисунке.

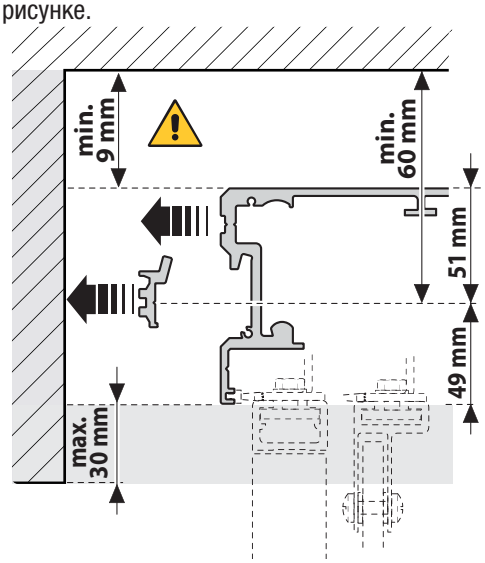

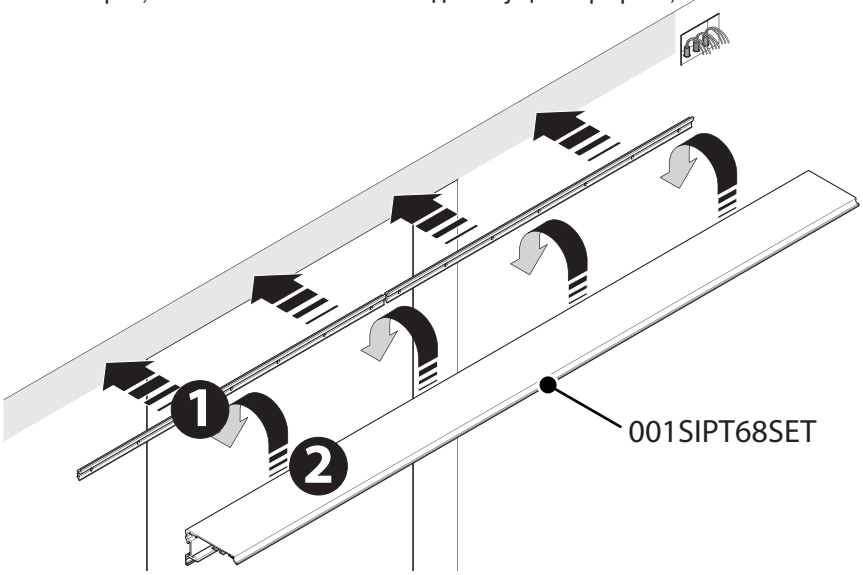

Измерение и индивидуальная резка профилей и накладок

⚠ *Внимание: установка автоматики должна осуществляться, по крайней мере, двумя специалистами. Используйте надлежащие инструменты для подъема автоматики при ее транспортировке и установке.*
Приведенные ниже рисунки носят иллюстративный характер, так как пространство для крепления автоматики и дополнительных принадлежностей может меняться от случая к случаю. Таким образом, выбор наиболее подходящего решения должен осуществляться монтажником на месте.

ОДНОСТВОРЧАТАЯ ДВЕРЬ

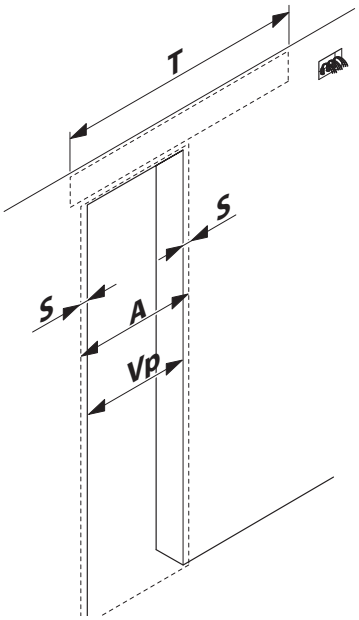

ДВУСТВОРЧАТАЯ ДВЕРЬ

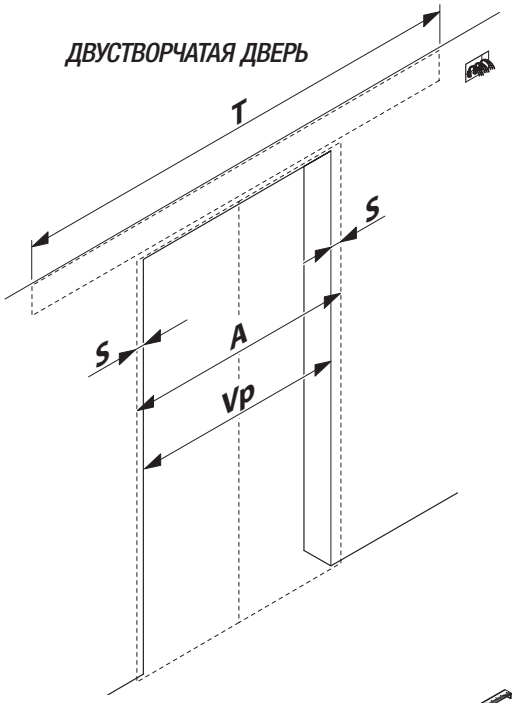

ВНИМАНИЕ: два типа несущих профилей имеют стандартную длину (**001SIPT67SET L= 6700 мм** и **001SIPT68SET L = 6850 мм**).
Несущий профиль можно укоротить до нужной длины с учетом индивидуальных потребностей.
Чтобы укоротить несущий профиль, отмерьте отрезок нужной длины со стороны, указанной на рисунке.

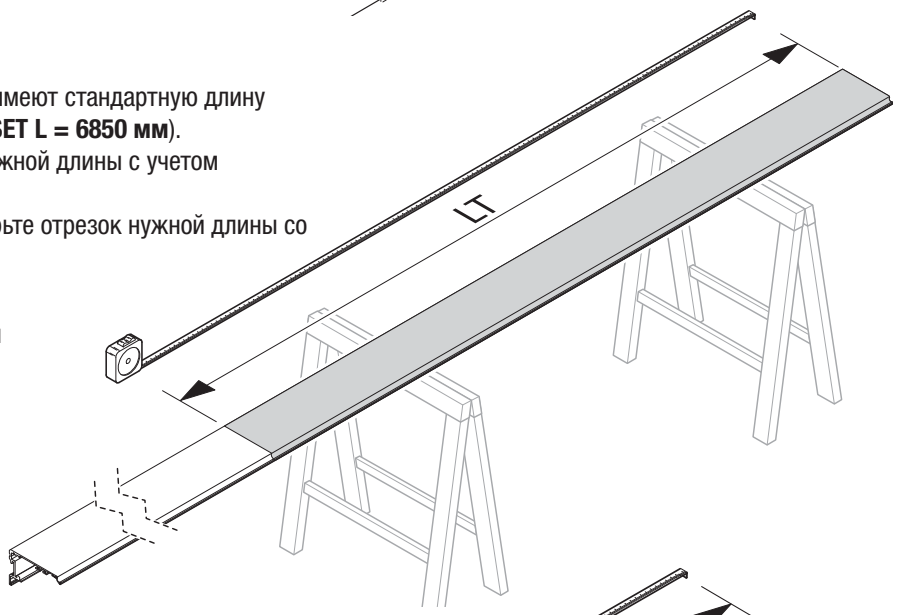

Общая длина готового несущего профиля **T** в комплекте с крышками:

T = A x 2 + 26 мм

Длина **LT** несущего профиля без крышек:

LT = T - 26 мм

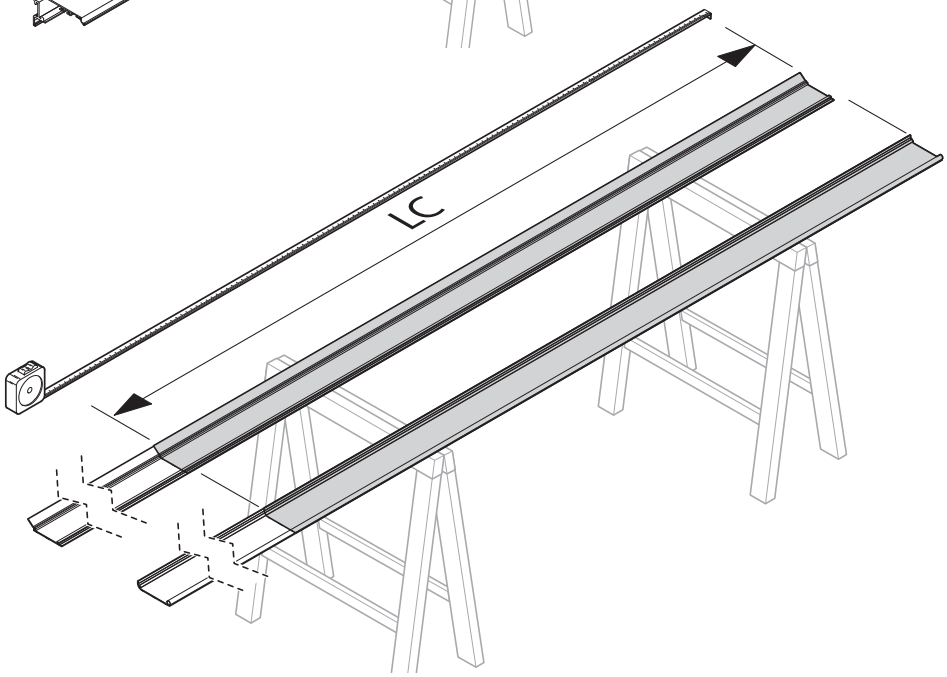

ВНИМАНИЕ: поставляемые крышки несущего профиля (001SIPC68SET и 001SIPC68GSET) имеют стандартный размер (L = 6850 мм). Их можно укоротить до нужной длины с учетом индивидуальных потребностей.

LC = T - 94 мм

РУССКИЙ

 © CAME Cancelli Automatici S.p.A. Компания CAME CANCELLI AUTOMATICI S.p.A. сохраняет за собой право на изменение содержащейся в этой инструкции информации в любое время и без предварительного уведомления.

ВНИМАНИЕ: Поставляемый профиль крепления (001SIPP68SET) имеет стандартную длину (L = 6850 мм). Профиль можно укоротить до нужной длины с учетом индивидуальных потребностей.
Чтобы отрезать профиль крепления, отмерьте отрезок нужной длины со стороны, указанной на рисунке.

PA = T - 100 мм

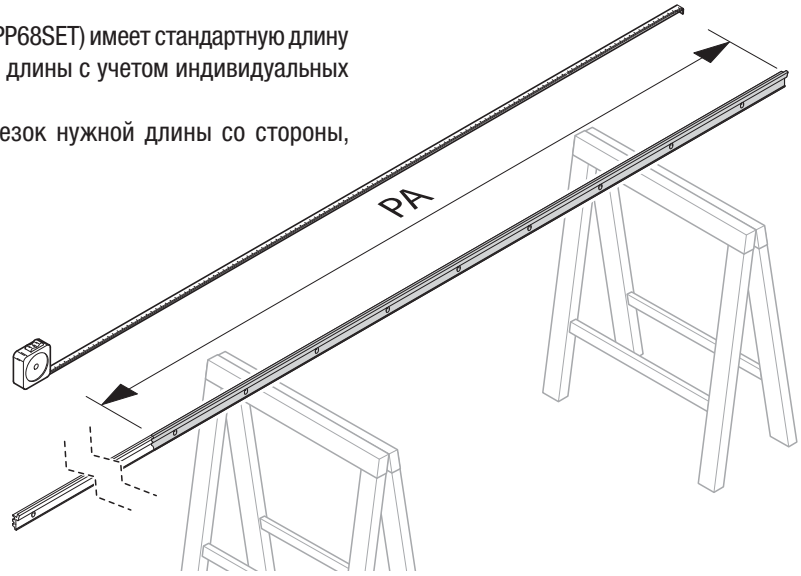

Перфорирование несущего профиля

001SIPT68SET - Отрезав несущий профиль нужной длины, просверлите два отверстия на расстоянии 40 мм от правого края и два отверстия на расстоянии 40 мм от левого края; затем, начиная с правой стороны (см. рисунок), просверлите в несущем профиле отверстия с шагом 250 мм.
Соблюдайте расстояния между отверстиями, как показано на **рис. A**.

Примечание: предусмотрите отверстие Ø 25 мм для прокладки электрических кабелей, учитывая наиболее удобное место для прокладки место, см. пример (**рис.B**). Таким образом, выбор наиболее подходящего решения должен осуществляться установщиком на месте.

Fig. A

Fig. B

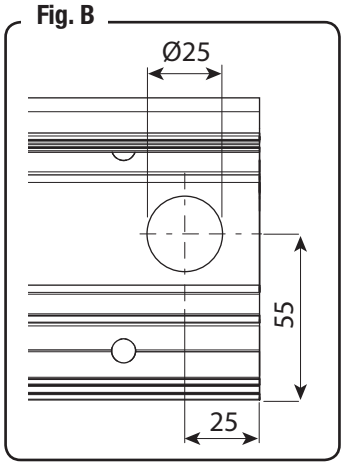

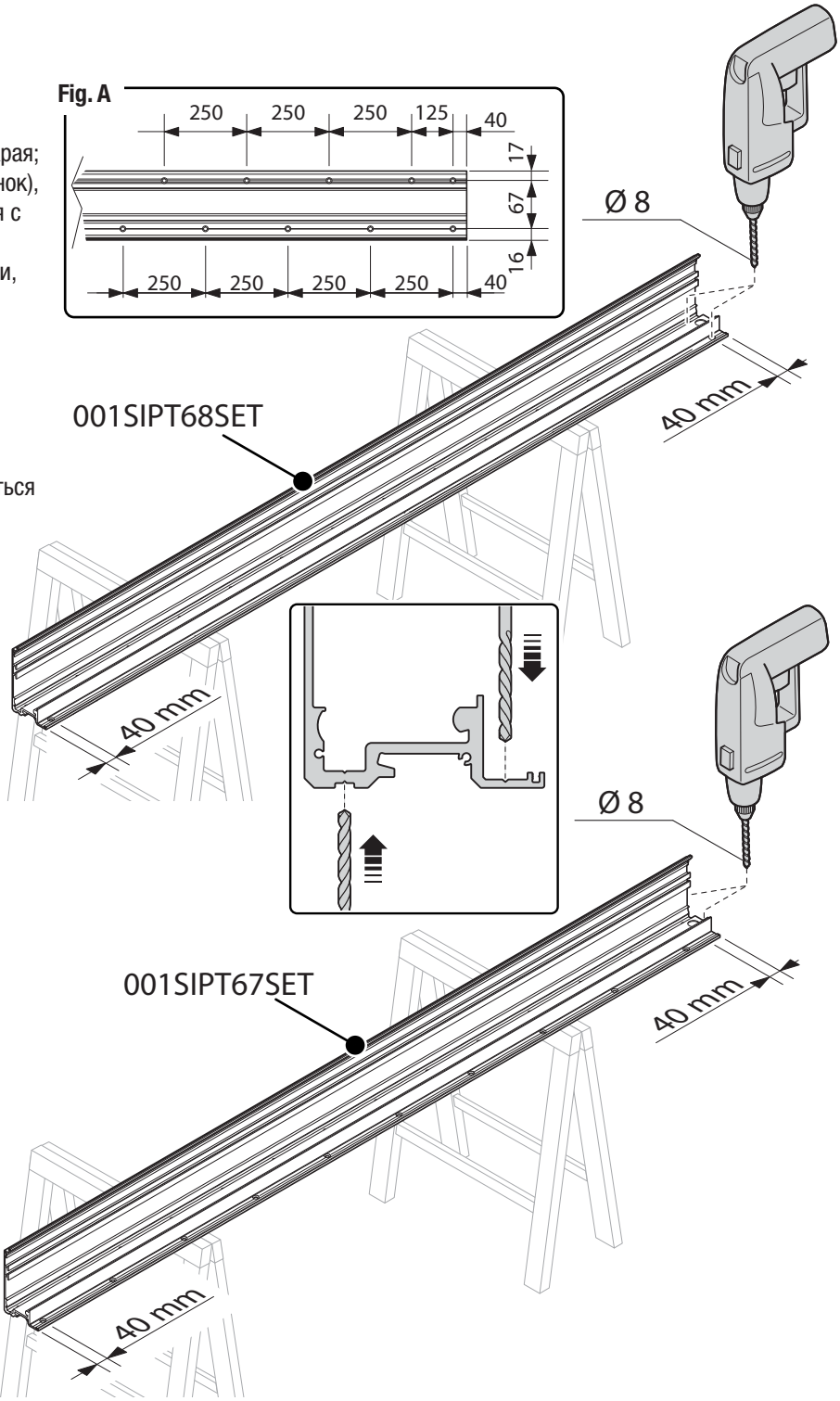

001SIPT67SET - Отрезав несущий профиль нужной длины, просверлите два отверстия на расстоянии 40 мм от правого края и два отверстия на расстоянии 40 мм от левого края для крепления к стене.

 07/2012 © CAME Cancelli Automatici S.p.A. Компания CAME CANCELLI AUTOMATICI S.p.A. сохраняет за собой право на изменение содержащейся в этой инструкции информации в любое время и без предварительного уведомления.

Определение мест отверстий с помощью шаблона

001SIPT67SET - Выровняйте несущий профиль (❶) и отметьте на стене места, где нужно просверлить отверстия (❷). Просверлите отверстия в указанных местах (Ø 8), вставьте дюбели (❸).

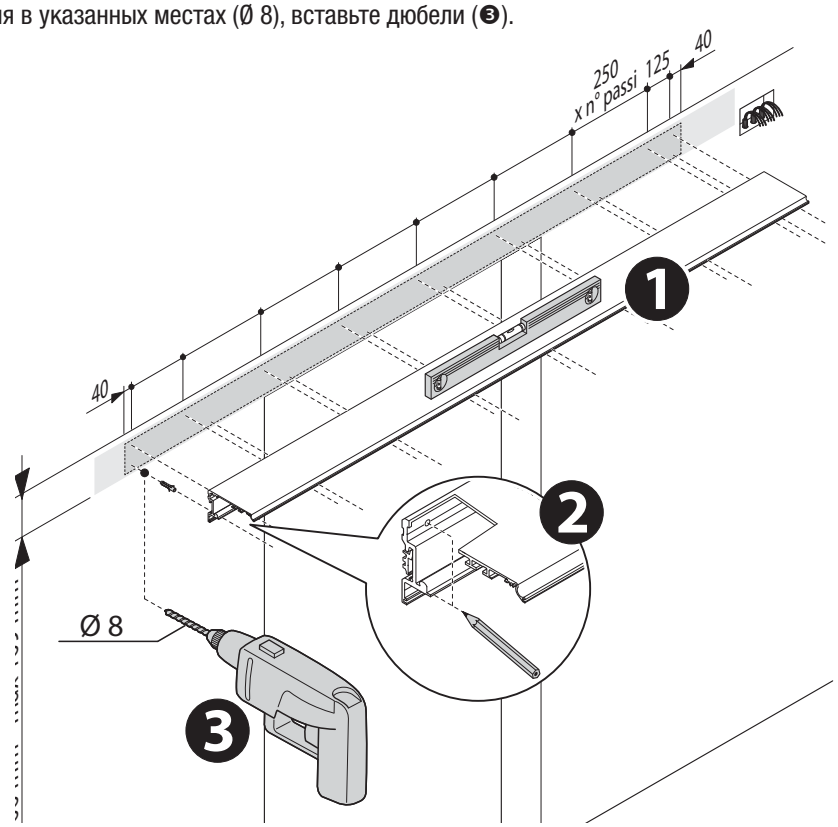

001SIPT68SET - Выровняйте профиль крепления (❶) и отметьте на стене места, где нужно просверлить отверстия; профиль крепления уже перфорирован.
Просверлите отверстия в указанных местах (Ø 8) (❷), вставьте дюбели и зафиксируйте профиль с помощью болтов и шайб (❸).

Прикрепите несущий профиль к профилю крепления, чтобы отметить на стене места, где нужно просверлить отверстия (❹), уберите несущий профиль (❺), просверлите отверстия (Ø 8) (❻) и вставьте дюбели (❼).

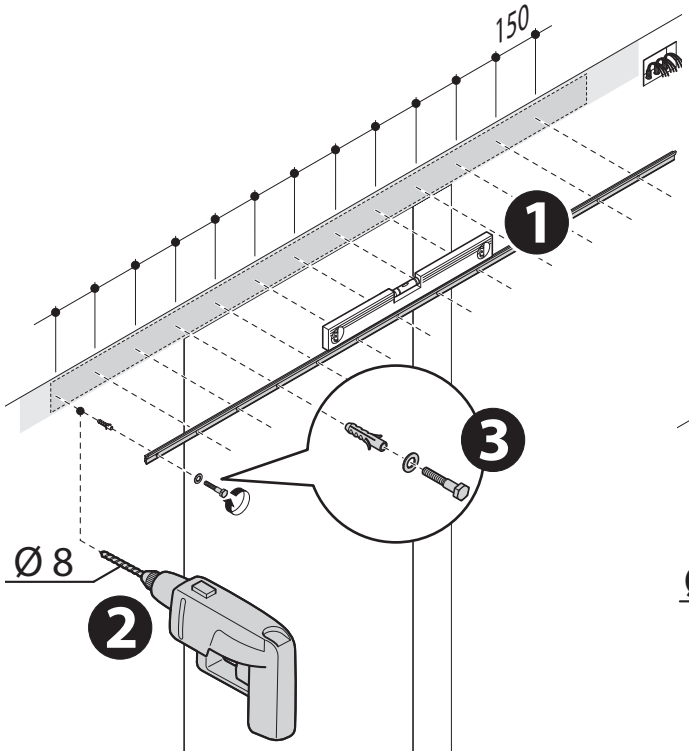

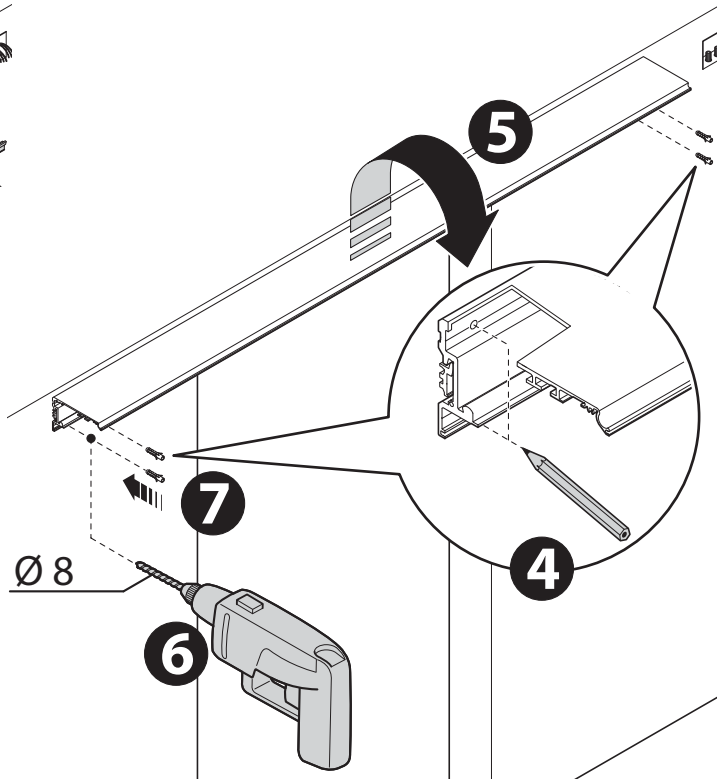

РУССКИЙ

 07/2012 © CAME Cancelli Automatici S.p.A. Компания CAME CANCELLI AUTOMATICI S.p.A. сохраняет за собой право на изменение содержащейся в этой инструкции информации в любое время и без предварительного уведомления.

Уплотнения и пылезащитный профиль

Отрежьте уплотнение и пылезащитный профиль нужной длины. Уплотнение устанавливается в верхнюю часть несущего профиля (❶), а пылезащитный профиль — в нижнюю (❷).

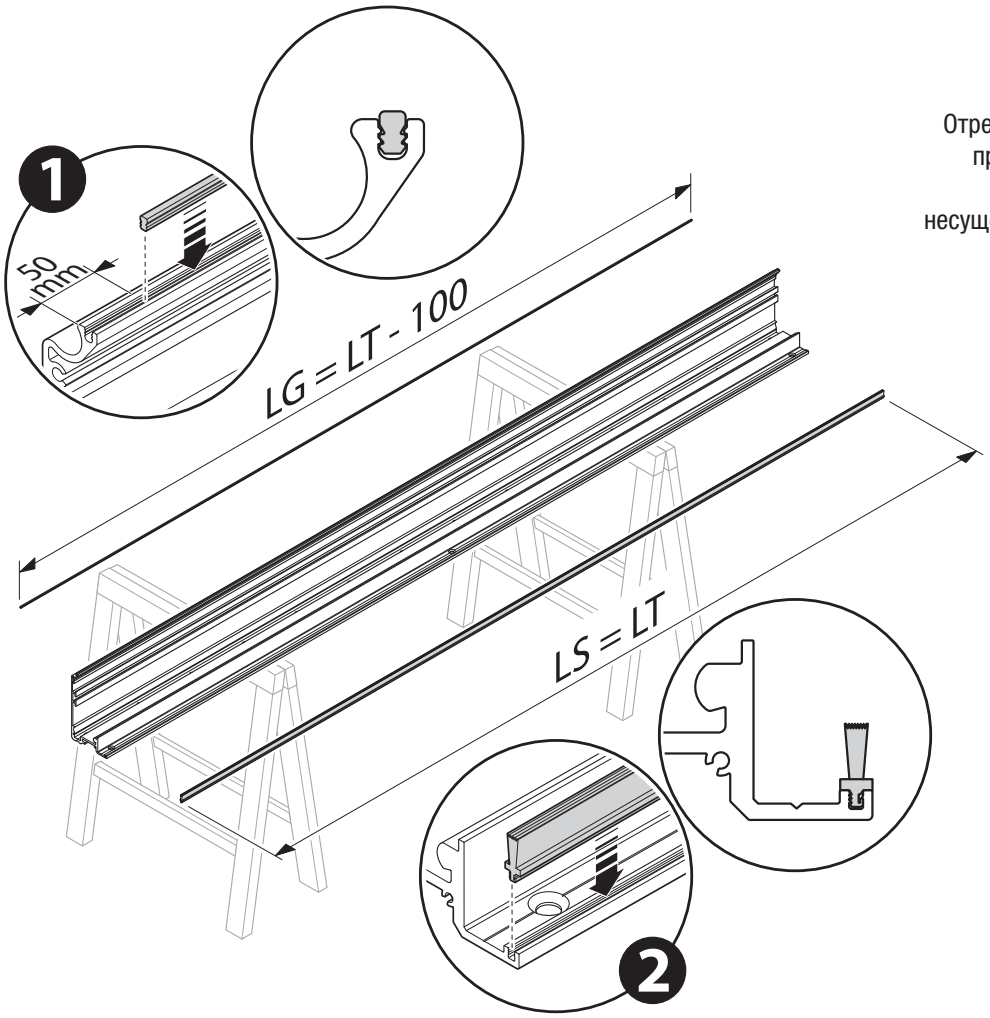

Установка кронштейна блока управления и устройства натяжения ремня

В целях упрощения монтажа приводной группы и блока управления рекомендуется установить кронштейн блока управления в указанном на рисунке месте (❶).

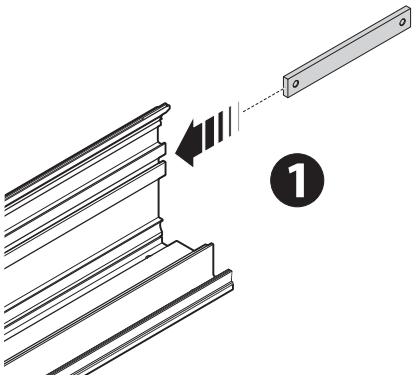

Вставьте устройство натяжения ремня внутрь несущего профиля на 25 мм (❷) и зафиксируйте его с помощью винтов с шестигранной головкой (❸).

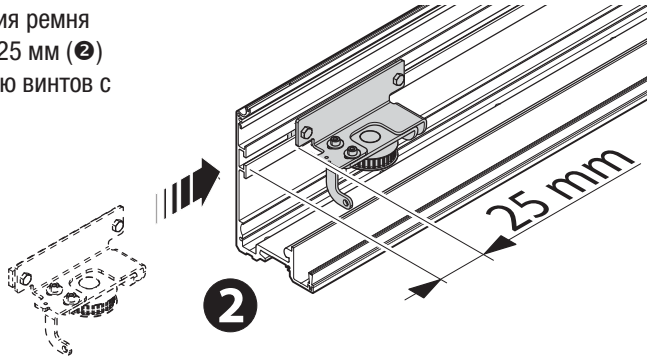

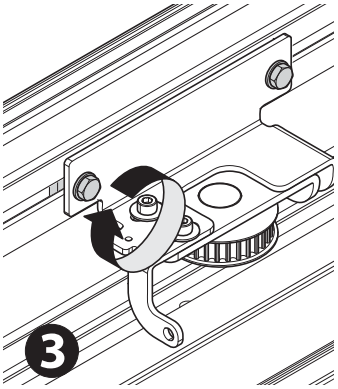

РУССКИЙ

 © CAME Cancelli Automatici S.p.A. Компания CAME CANCELLI AUTOMATICI S.p.A. сохраняет за собой право на изменение содержащейся в этой инструкции информации в любое время и без предварительного уведомления.

Установка приводной группы

Вставьте приводную группу внутрь несущего профиля на 45 мм и зафиксируйте ее винтами с шестигранной головкой.

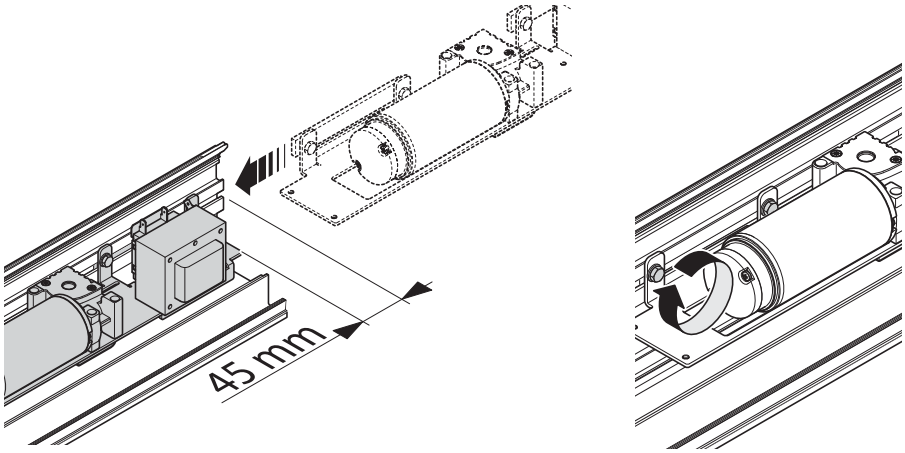

Установка механического упора

Установите механический упор с левой и правой стороны несущего профиля, переместите их внутрь и зафиксируйте винтами, не затягивая.

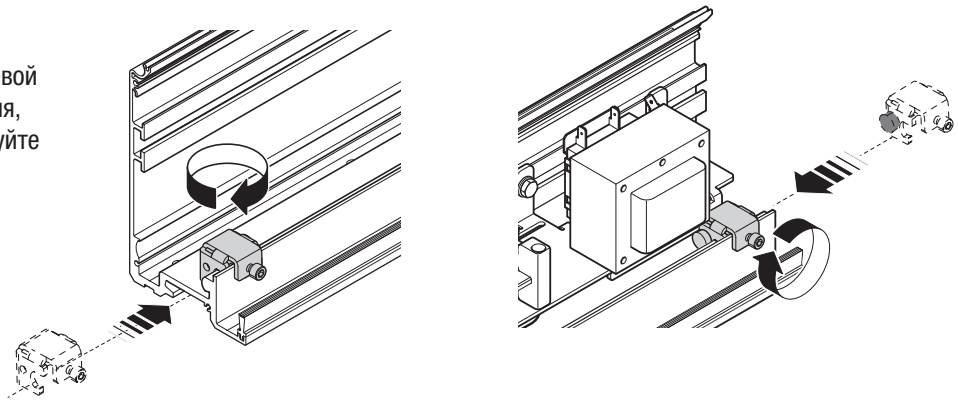

Установка боковых крышек

Вставьте обе крышки и зафиксируйте их прилагаемыми саморезами.

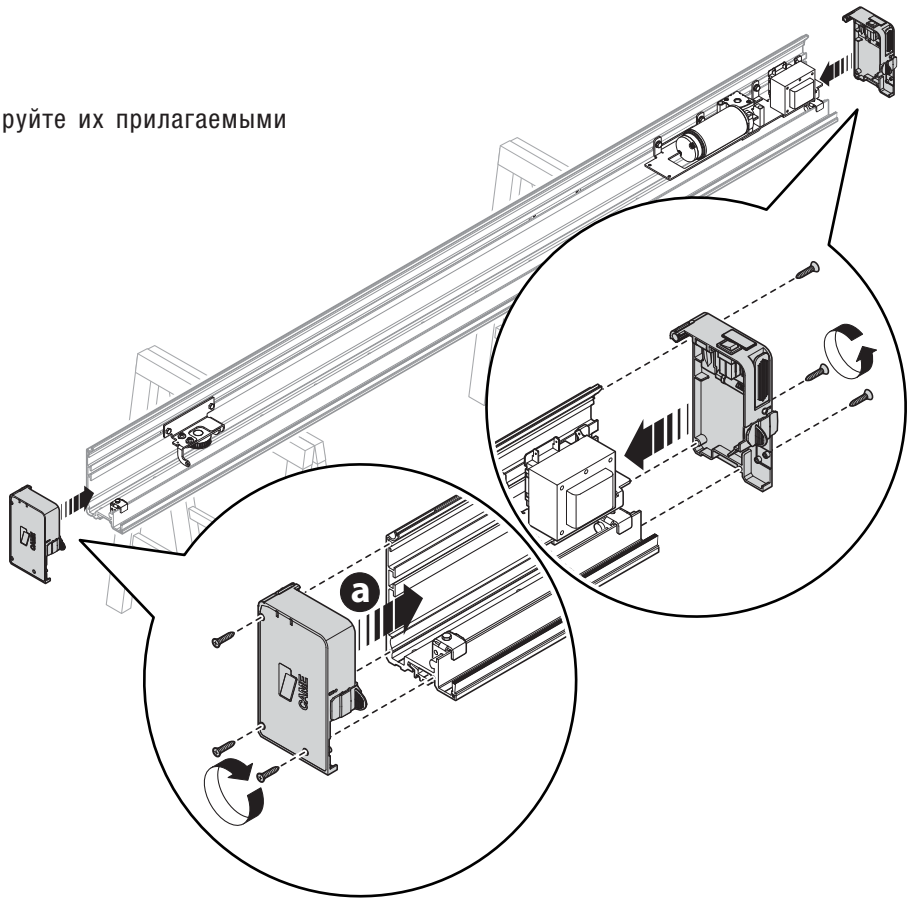

РУССКИЙ

 07/2012 © CAME Cancelli Automatici S.p.A. Компания CAME CANCELLI AUTOMATICI S.p.A. сохраняет за собой право на изменение содержащейся в этой инструкции информации в любое время и без предварительного уведомления.

Крепление несущего профиля

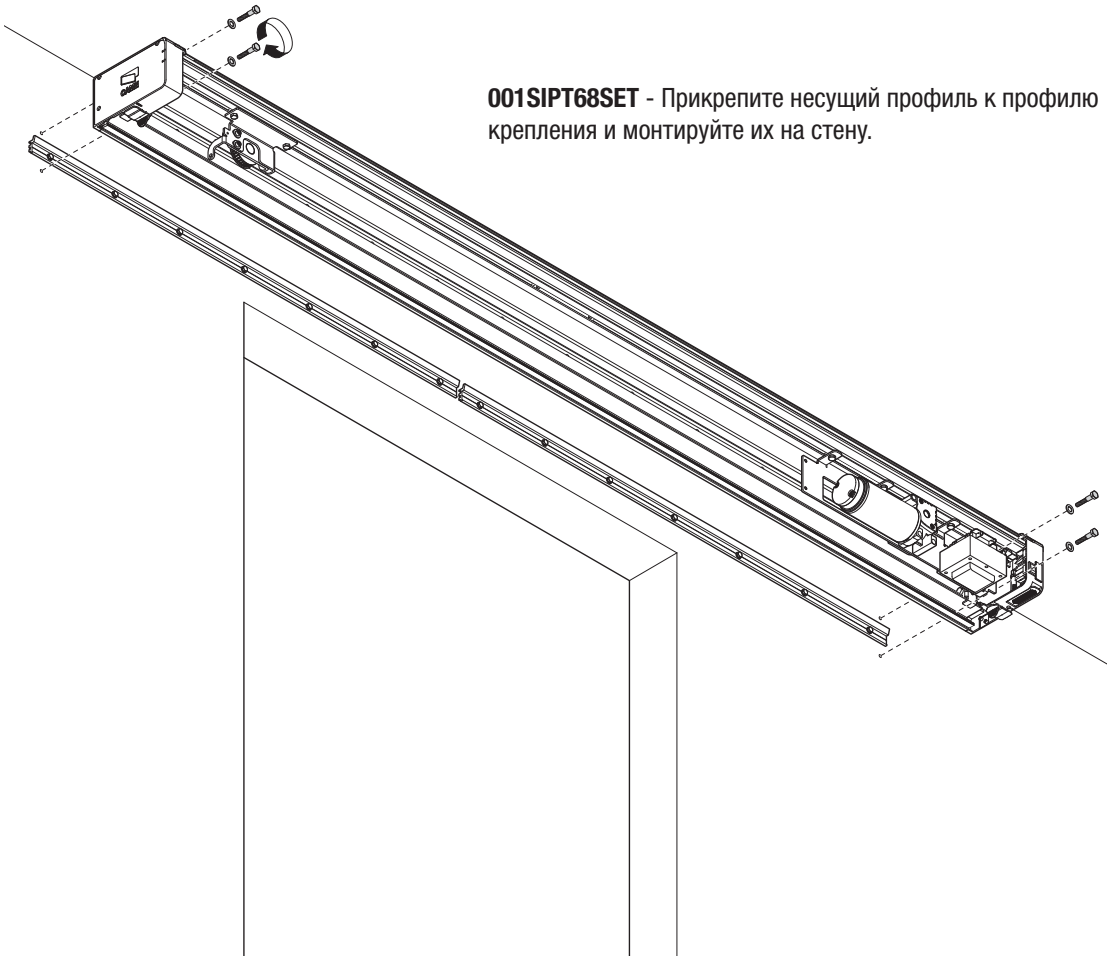

001SIPT68SET - Прикрепите несущий профиль к профилю крепления и монтируйте их на стену.

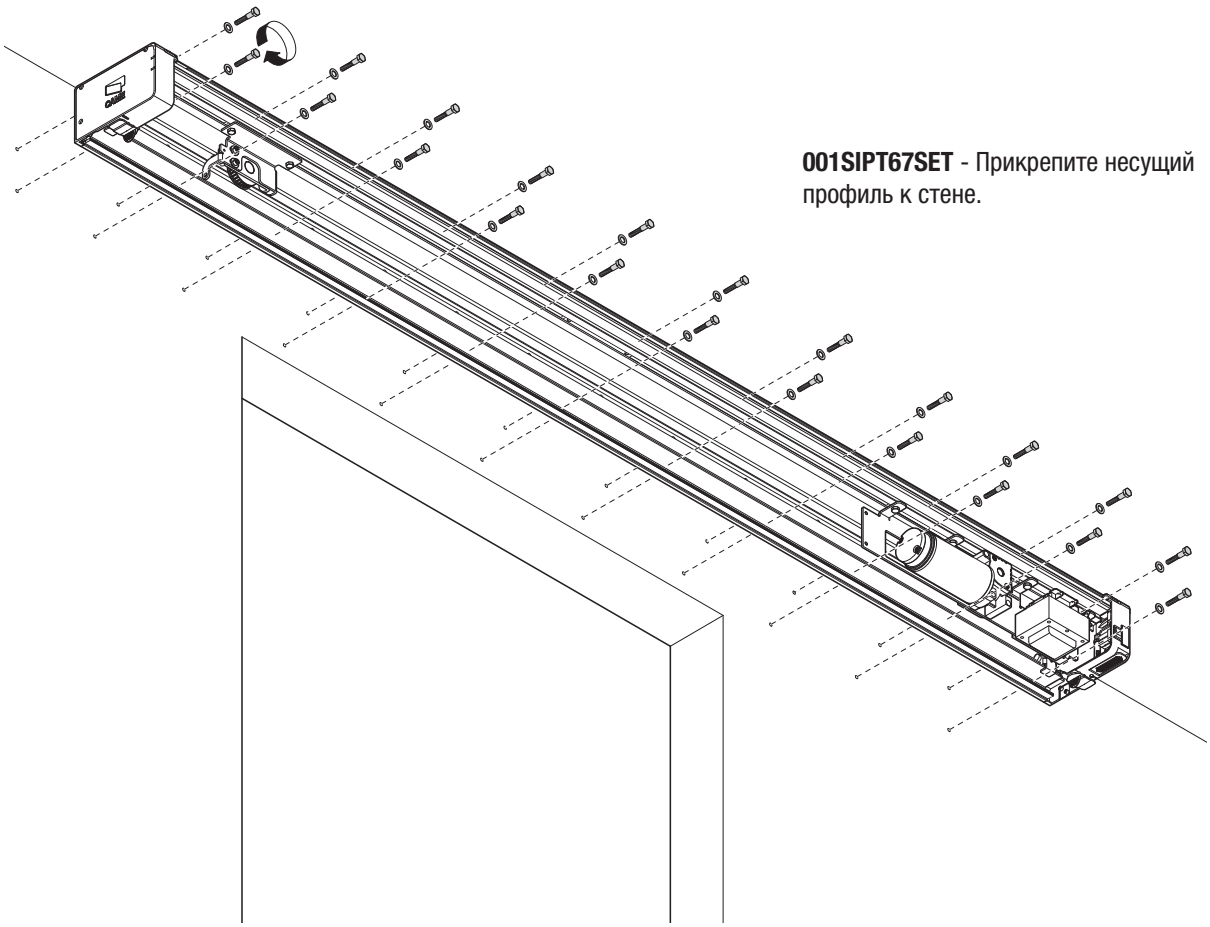

001SIPT67SET - Прикрепите несущий профиль к стене.

 © CAME Cancelli Automatici S.p.A. Компания CAME CANCELLI AUTOMATICI S.p.A. сохраняет за собой право на изменение содержащейся в этой инструкции информации в любое время и без предварительного уведомления.

Схемы стеклянных дверных створок

min. 60 mm

min. 9 mm

Несущий профиль

± 6

Y — Высота, на которую монтируется несущий профиль

H — Рабочая высота проема

V — Высота стеклянной створки двери

Профиль крепления стеклянной створки

40 17 70 53 16

0÷30 mm

Y

H

V

Установка стеклянных дверей с обрамлением снизу

10

Врезанный направляющий профиль с внутренней стороны

Установка стеклянных дверных створок без обрамления снизу

V 10

Нижний направляющий профиль

20 16 34 ø 4,8 80 20 17 21,5

Y = H + (0 ÷ 30 mm) **V = Y - 73 mm** **V = Y - 25 mm**

Стеклянная створка с обрамлением снизу

001MA7370 = L 1000 mm
001MA7470 = L 1500 mm
001MA7570 = L 2000 mm

L L

001MA7353 = L 1000 mm
001MA7453 = L 1500 mm
001MA7553 = L 2000 mm

Стеклянная створка без обрамления снизу

001MA7370 = L 1000 mm
001MA7470 = L 1500 mm
001MA7570 = L 2000 mm

L L

Шаблоны для сверления отверстий под стеклянные двери и несущий профиль

L anta 101 101 18 ø 8,5 18 32 ø 16 32 100 100 min. 300 L anta - 2 mm

РУССКИЙ

 07/2012 © CAME Cancelli Automatici S.p.A. Компания CAME CANCELLI AUTOMATICI S.p.A. сохраняет за собой право на изменение содержащейся в этой инструкции информации в любое время и без предварительного уведомления.

Схемы окантованных дверных створок

min. 60 mm

min. 9 mm

Несущий профиль

± 6

0÷30 mm

Y — Высота, на которую монтируется несущий профиль

H — Рабочая высота проема

I — Высота окантованной створки двери

Профиль крепления окантованных створок

26,5

40

Схема окантованной створки двери без нижнего направляющего профиля

Схема окантованной створки двери с накладным нижним направляющим профилем

Схема окантованной створки двери с врезным нижним направляющим профилем

Y

H

I

Врезной направляющий профиль с внешней стороны

Врезной направляющий профиль с внутренней стороны

10

30

Нижний направляющий профиль

20

20

2

Y = H + (0 ÷ 30 mm) **I = Y - 31 mm** **I = Y - 51 mm** **I = Y - 31 mm**

Дверная окантованная створка с нижним направляющим профилем

001MA7371 = L 1000 mm
001MA7471 = L 1500 mm
001MA7571 = L 2000 mm

L L

001MA7351 = L 1000 mm
001MA7451 = L 1500 mm
001MA7551 = L 2000 mm

Дверная окантованная створка без нижнего направляющего профиля

001MA7370 = L 1000 mm
001MA7470 = L 1500 mm
001MA7570 = L 2000 mm

L L

Монтаж подвесного направляющего профиля

 © CAME Cancelli Automatici S.p.A. Компания CAME CANCELLI AUTOMATICI S.p.A. сохраняет за собой право на изменение содержащейся в этой инструкции информации в любое время и без предварительного уведомления.

Установка тележек, направляющей системы и замка ремня для ДВУСТВОРЧАТЫХ раздвижных дверей

Примечание: последующие изображения иллюстрируют монтаж системы с ОКАНТОВАННЫМИ СТВОРКАМИ.

Соберите тележки с кронштейнами (в комплекте с верхним направляющим профилем створки). Не затягивайте винты до упора (❶).
Вставьте тележки в направляющий профиль створки (❷).

Установите тележки так, как показано на рисунке, и зафиксируйте винты кронштейнов.

40 mm

10 mm

10 mm

40 mm

Правая створка

Левая створка

Зафиксируйте направляющую систему и замок ремня так, как показано на рисунке.

РУССКИЙ

 07/2012 © CAME Cancelli Automatici S.p.A. Компания CAME CANCELLI AUTOMATICI S.p.A. сохраняет за собой право на изменение содержащейся в этой инструкции информации в любое время и без предварительного уведомления.

Установка тележек, направляющей системы и замка ремня для ОДНОСТВОРЧАТЫХ раздвижных дверей

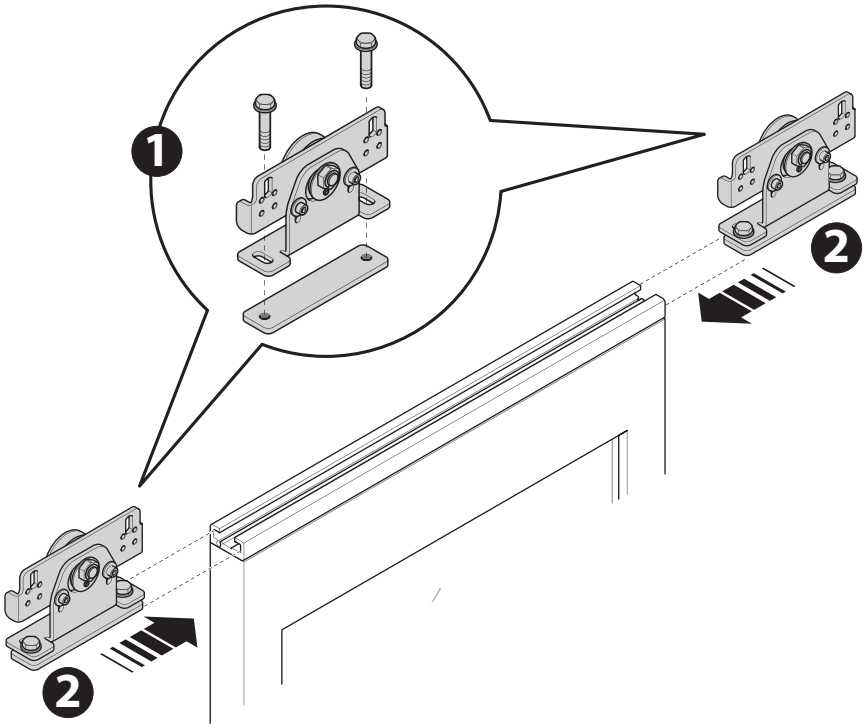

Соберите тележки с кронштейнами (в комплекте с верхним направляющим профилем створки). Не затягивайте винты до упора (❶).
Вставьте тележки в направляющий профиль створки (❷).

Установите тележки так, как показано на рисунке, и зафиксируйте винты кронштейнов.

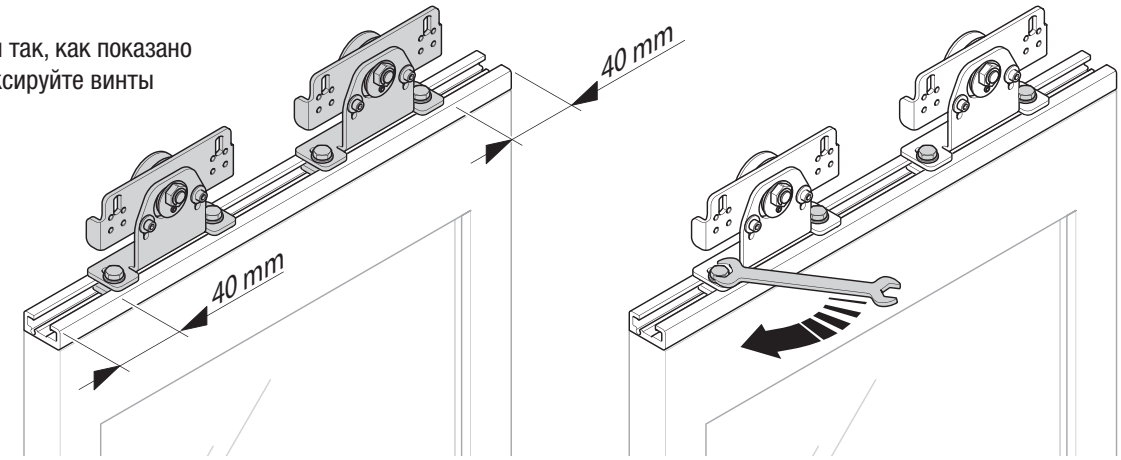

Зафиксируйте направляющую систему и замок ремня так, как показано на рисунке.

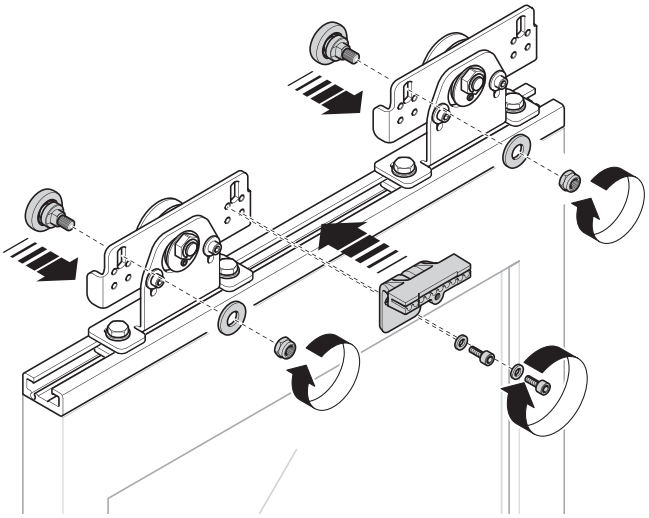

РУССКИЙ

 © CAME Cancelli Automatici S.p.A. Компания CAME CANCELLI AUTOMATICI S.p.A. сохраняет за собой право на изменение содержащейся в этой инструкции информации в любое время и без предварительного уведомления.

Установка дверных створок

Примечание: на последующих рисунках иллюстрирован монтаж автоматических ДВУСТВОРЧАТЫХ дверных систем, установка которых аналогична установке ОДНОСТВОРЧАТЫХ дверей.

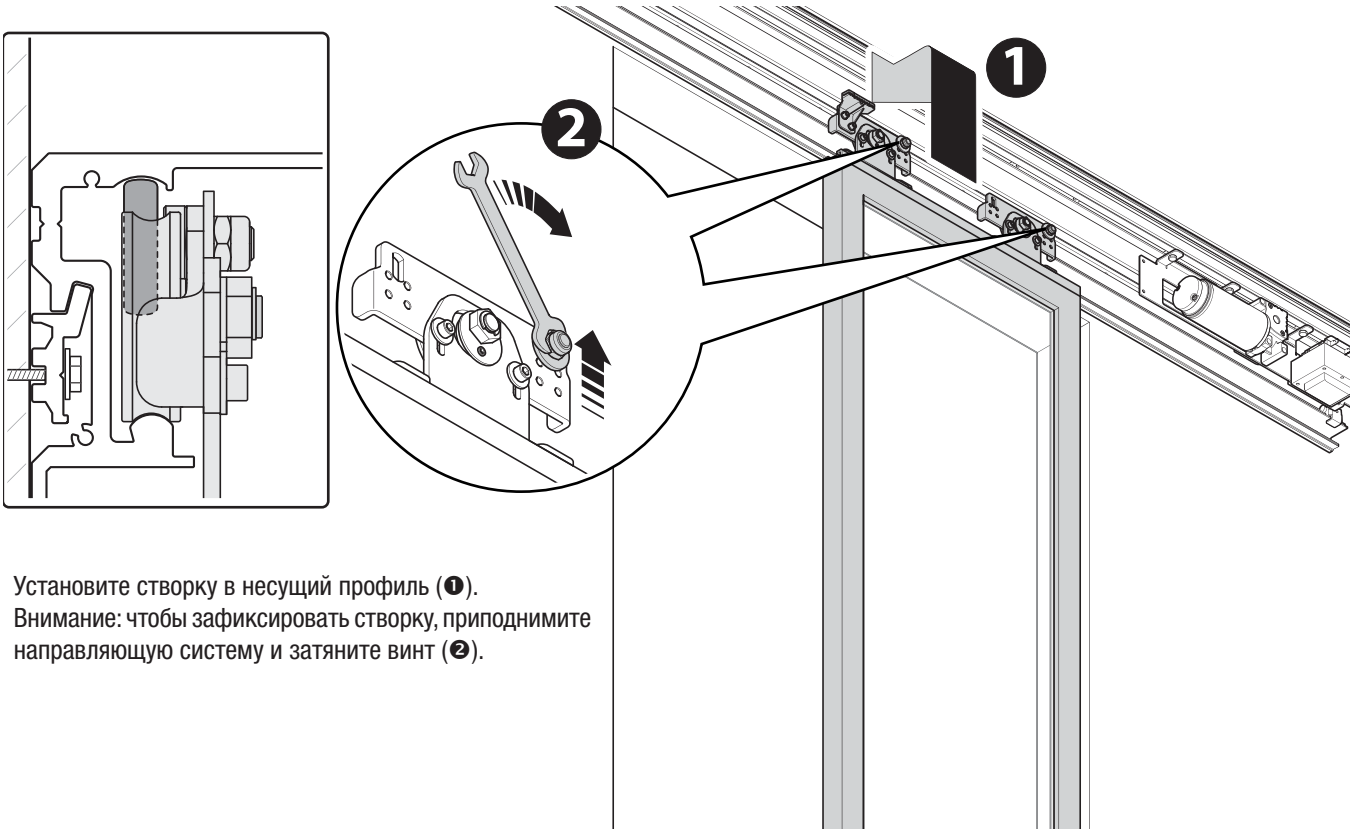

Установите створку в несущий профиль (❶).
Внимание: чтобы зафиксировать створку, приподнимите направляющую систему и затяните винт (❷).

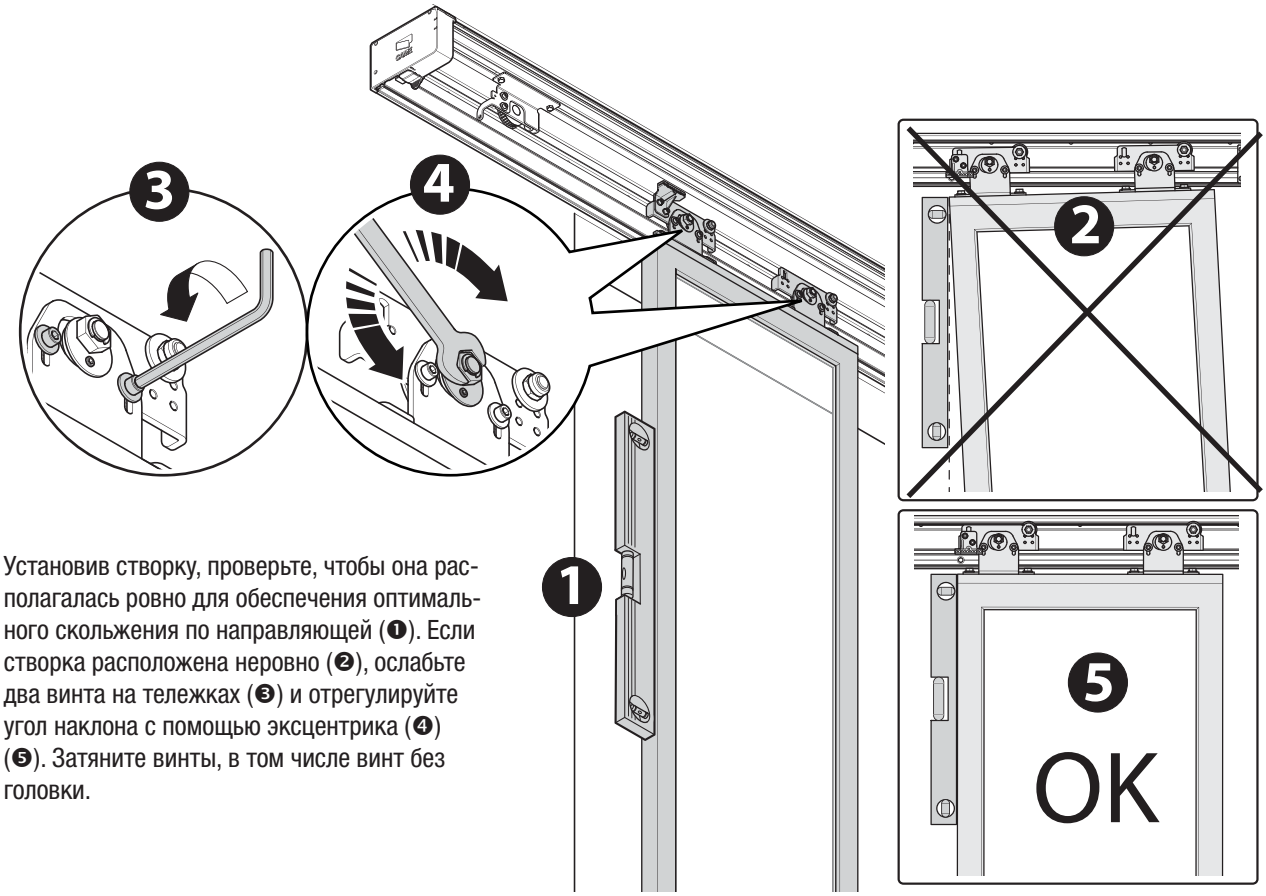

Установив створку, проверьте, чтобы она располагалась ровно для обеспечения оптимального скольжения по направляющей (❶). Если створка расположена неровно (❷), ослабьте два винта на тележках (❸) и отрегулируйте угол наклона с помощью эксцентрика (❹) (❺). Затяните винты, в том числе винт без головки.

РУССКИЙ

 07/2012 © CAME Cancelli Automatici S.p.A. Компания CAME CANCELLI AUTOMATICI S.p.A. сохраняет за собой право на изменение содержащейся в этой инструкции информации в любое время и без предварительного уведомления.

Проверьте высоту и положение створок.

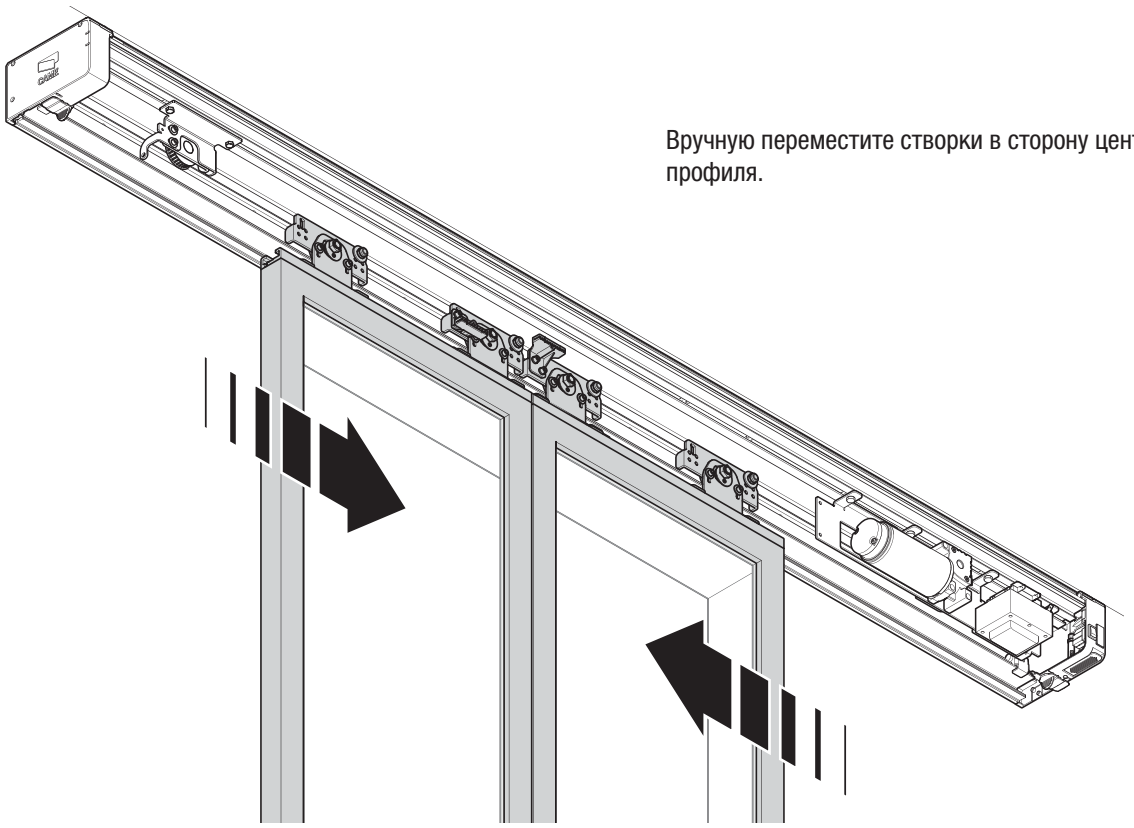

Вручную переместите створки в сторону центра несущего профиля.

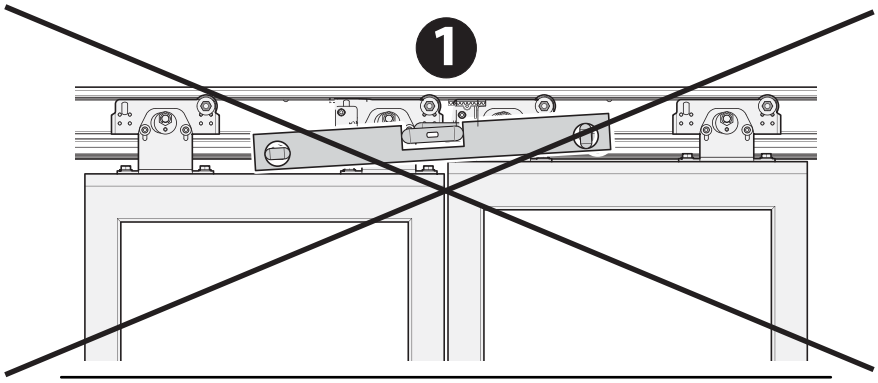

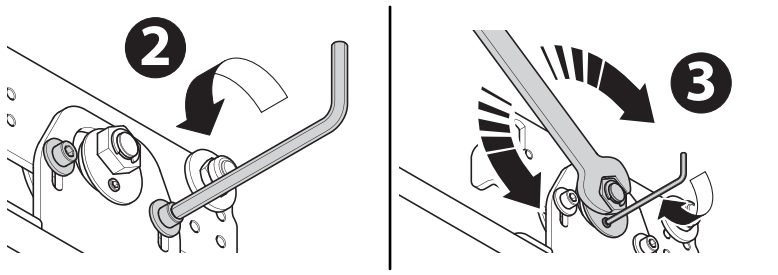

Если высота дверных створок различна (❶), ослабьте винты (❷) и отрегулируйте ее с помощью эксцентрика (❸). Затяните винты, в том числе винт без головки.

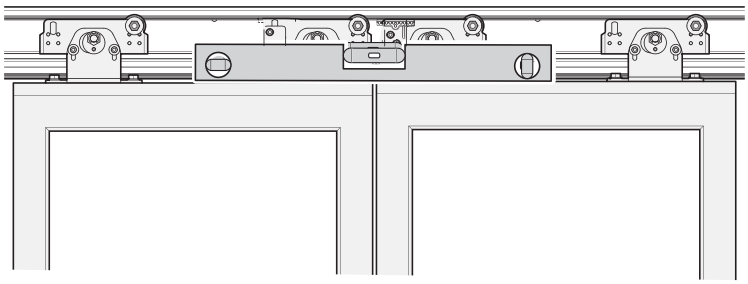

OK

 07/2012 © CAME Cancelli Automatici S.p.A. Компания CAME CANCELLI AUTOMATICI S.p.A. сохраняет за собой право на изменение содержащейся в этой инструкции информации в любое время и без предварительного уведомления.

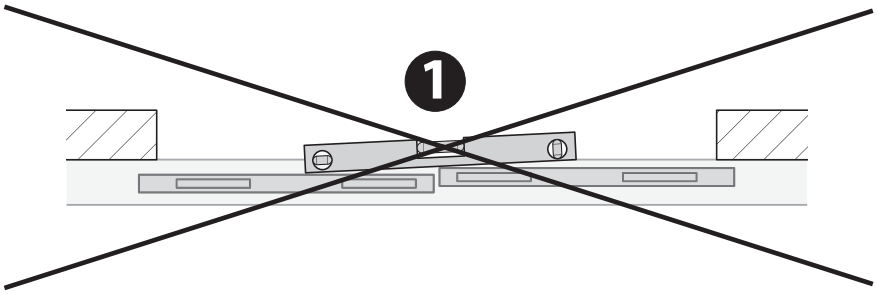

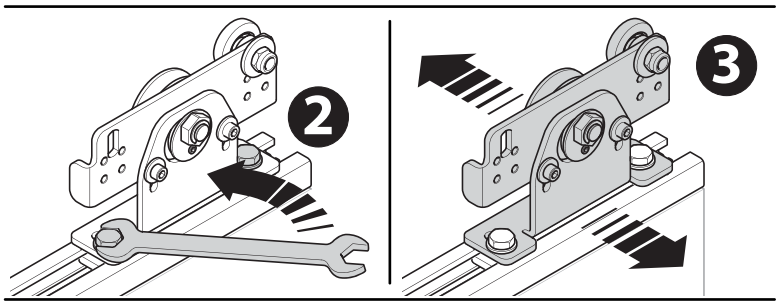

Если створки расположены неровно (❶), ослабьте два винта с шестигранной головкой на каждой тележке (❷) и переместите ее вперед или назад (см. рис. ❸). Затяните винты.

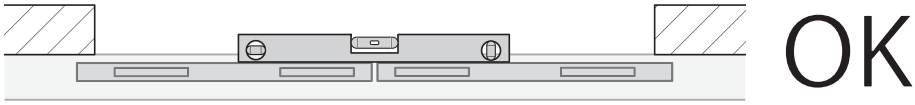

Установка направляющих профилей

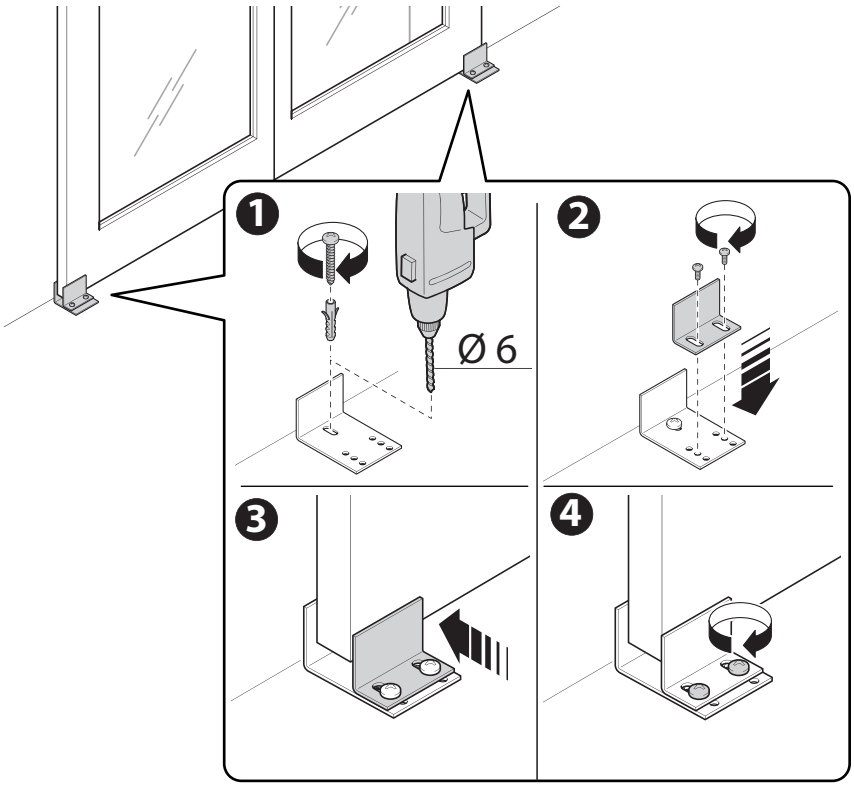

Прикрепите направляющие профили к полу.

Примечание: напольные направляющие профили поставляются в комплекте с верхним профилем крепления и кронштейнами крепления тележек.
На расположенных сбоку рисунках изображены накладные направляющие профили (001MA7371 - 001MA7471 - 001MA7571).

РУССКИЙ

 07/2012 © CAME Cancelli Automatici S.p.A. Компания CAME CANCELLI AUTOMATICI S.p.A. сохраняет за собой право на изменение содержащейся в этой инструкции информации в любое время и без предварительного уведомления.

Установка и крепление ремня

Длина ремня = T x 1,85

T

Ослабьте гайку защитной крышки ременной передачи (❶) и переместите ее в сторону трансформатора (❷).
Установите ремень с одной стороны на шестеренку мотора (❸), с другой — на устройство натяжения.
Ремень пропускается через зубчатые колеса (❹).
Установите защитную крышку ременной передачи в исходное положение и затяните гайку (❺).

Если длина ремня больше требуемой, отрежьте лишнее.
Прикрепите ремень к замку (❶) с помощью зажима и винта (❷).

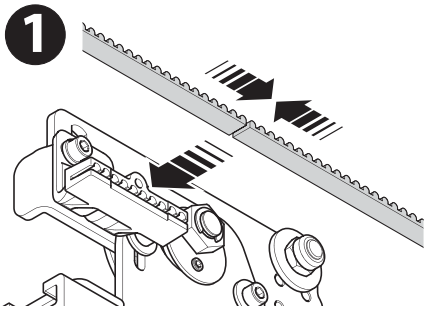

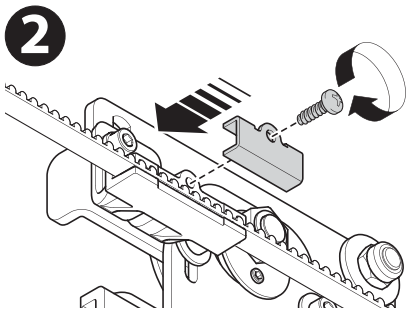

РУССКИЙ

 © CAME Cancelli Automatici S.p.A. Компания CAME CANCELLI AUTOMATICI S.p.A. сохраняет за собой право на изменение содержащейся в этой инструкции информации в любое время и без предварительного уведомления.

Регулировка натяжения ремня

OK

Проверьте натяжение ремня: ❶если оно слишком сильное или слишком слабое ❷, ослабьте винты устройства натяжения ❸ и с помощью регулировочного винта ❹ добейтесь оптимального натяжения ❺. Затяните винты❻.

Полностью откройте створки (❶) и зафиксируйте упоры створки с помощью винтов (❷). Упоры определяют конечное положение открывания.

РУССКИЙ

 © CAME Cancelli Automatici S.p.A. Компания CAME CANCELLI AUTOMATICI S.p.A. сохраняет за собой право на изменение содержащейся в этой инструкции информации в любое время и без предварительного уведомления.

Установите ремень в замок ремня левой створки (❶) и зафиксируйте его с помощью зажима и винта (❷).

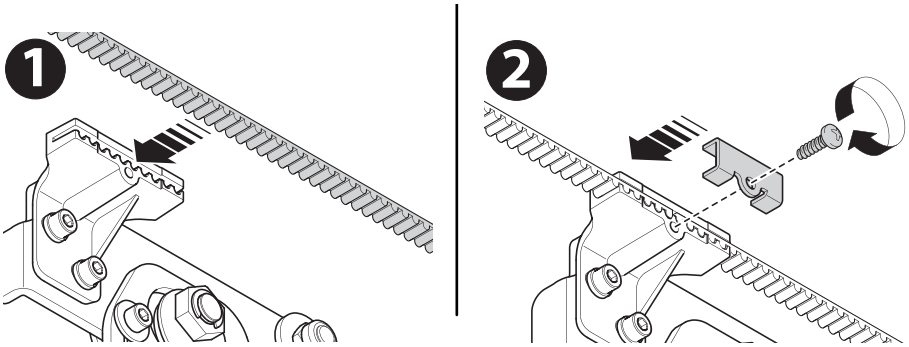

Установка блока управления

Установите основание блока управления на кронштейн (❶) и на суппорт приводной группы (❷).

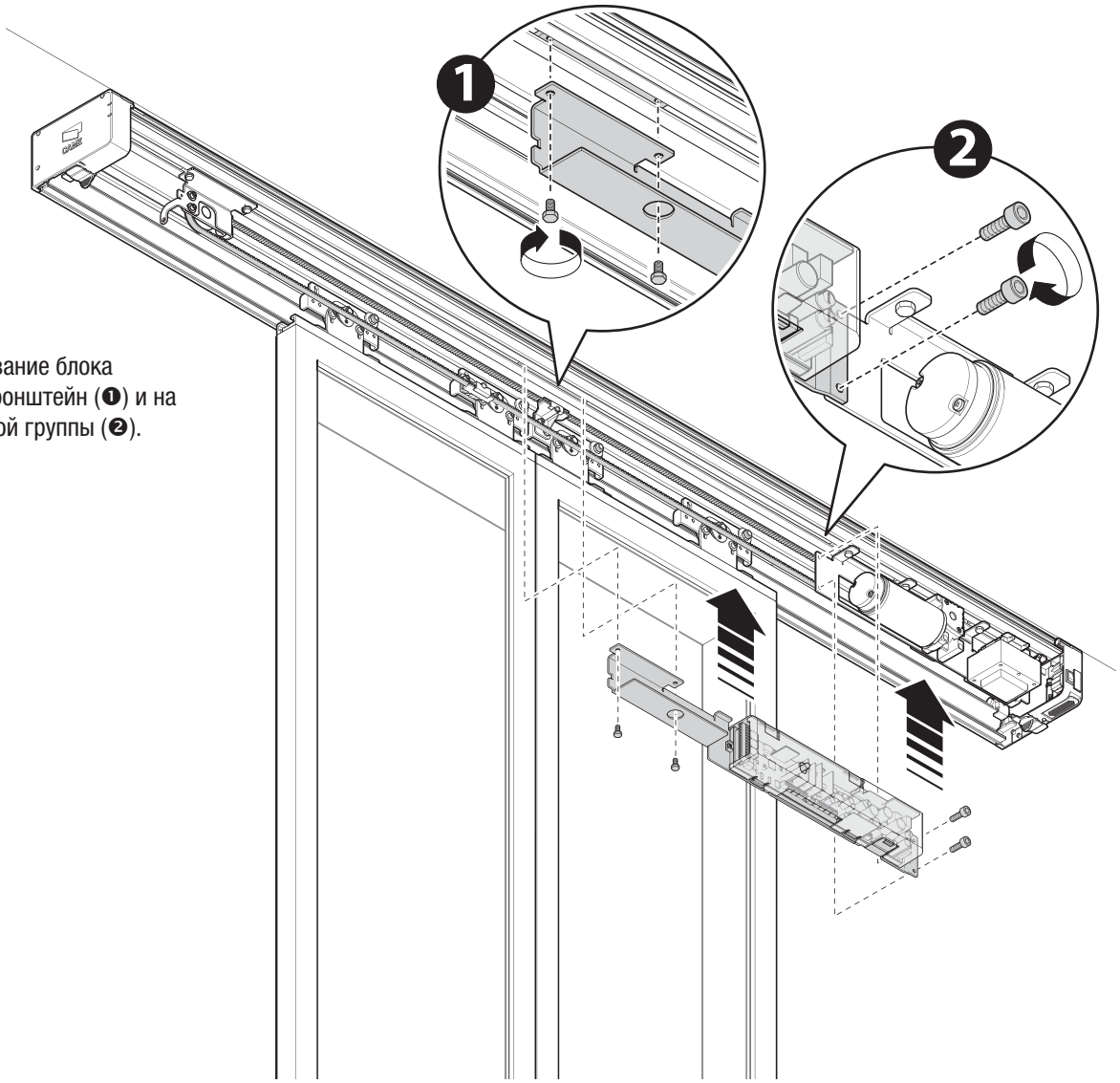

 © CAME Cancelli Automatici S.p.A. Компания CAME CANCELLI AUTOMATICI S.p.A. сохраняет за собой право на изменение содержащейся в этой инструкции информации в любое время и без предварительного уведомления.

Сборка и крепление крышки

Установите петли (❶), по две с каждой стороны (на расстоянии 25 мм от края) и достаточное количество на центральном участке: расстояние между петлями может колебаться от 500 до 1000 мм. Расстояние между двумя петлями должно быть всегда одинаковым. Зафиксируйте с помощью винтов (❷).

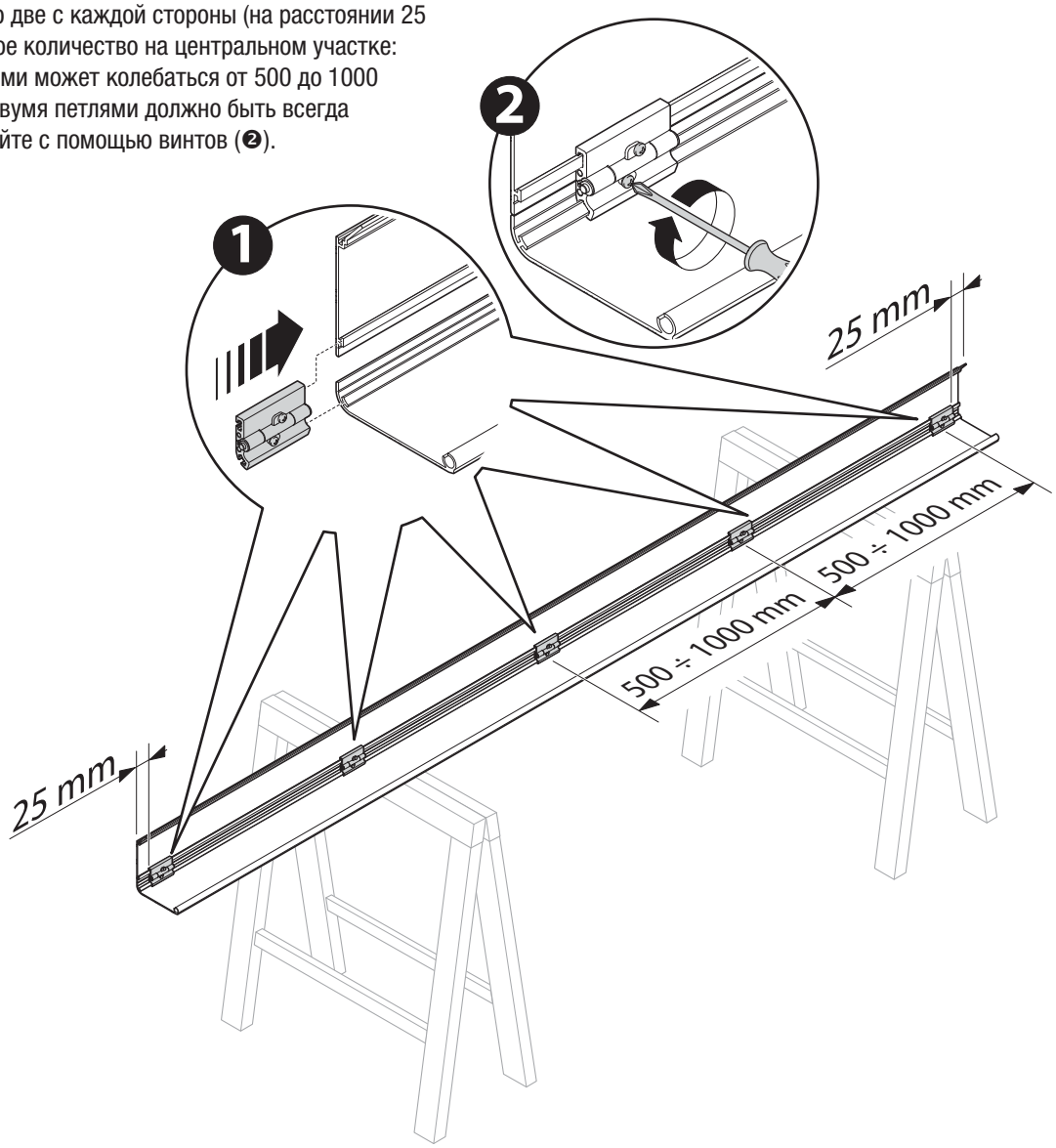

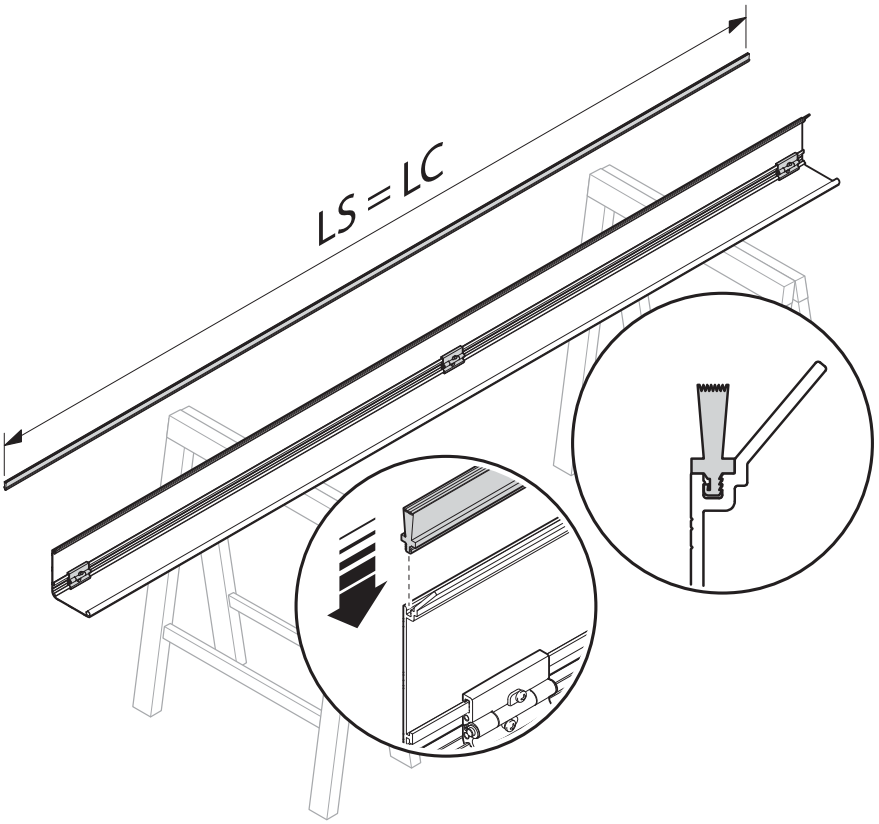

Вставьте пылезащитный профиль.

РУССКИЙ

 07/2012 © CAME Cancelli Automatici S.p.A. Компания CAME CANCELLI AUTOMATICI S.p.A. сохраняет за собой право на изменение содержащейся в этой инструкции информации в любое время и без предварительного уведомления.

Стр. 27 - Код руководства: 119PM99 вер. 3.0 07/2012 © CAME Cancelli Automatici S.p.A. Компания CAME CANCELLI AUTOMATICI S.p.A. сохраняет за собой право на изменение содержащейся в этой инструкции информации в любое время и без предварительного уведомления.

Установите вставки в пространство щели (❶) и зафиксируйте их с помощью винтов (❷).

Установите крышку, воздействуя на пружинный стержень боковых крышек.

Описание платы

Колодки подключения аксессуаров
Подключение SIPA03
Dip-переключатель выбора функций
Разъем CLOCK (SIPA06)
Кнопка Reset ("Сброс")
Разъем RFPA (SIPA05)
Разъем DOCP1 (SIPA08/09)
Разъем DOCP1 (SIPA08/09)
SENSOR1 Разъем AF / R700 / R800
SENSOR2 Разъем R700 / R800
Входной предохранитель, 10 A
Предохранитель аксессуаров, 1 A
Подключение мотора с энкодером и электрозамком
Предохранитель аккумуляторов, 10 A
Колодка подключения аккумуляторов
Красный светодиодный индикатор
Зеленый светодиодный индикатор
Подключение к CRP (Came Remote Protocol)
Антенна для SIPA04
Подключение в режиме тамбур-шлюза или парной системы
Подключение фотоэлемента системы "Антипаника" (приемника)
Подключение фотоэлемента системы "Антипаника" (передатчика)
SAP
Подключение фотоэлементов (приемников)
Подключение фотоэлементов (передатчиков)
DOCP1
Антенный кабель радиоуправления
Подключение TSP00
Подключение S7000 S6000 S5000
SENSOR1
Подключение S7000 S6000 S5000
SENSOR2
Подключение TSP00
Колодка электропитания платы 24 В
Перемычка аккумуляторов
Разъем для LBPA (SIPA01)

Колодки подключения электропитания

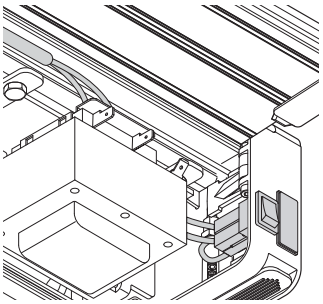

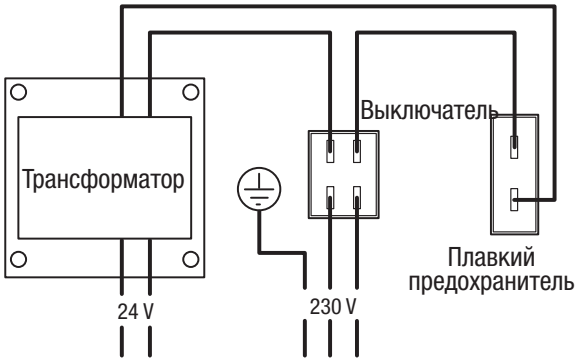

24 В - Электропитание мотор-редуктора

⏚ - Заземление

230 В - Сетевое электропитание (50/60 Гц)

Входной предохранитель, 1,6 A

Тип и минимальное сечение кабелей

Подключение	Тип кабеля	Длина кабеля 1 < 10 m	Длина кабеля 10 < 20 m	Длина кабеля 20 < 30 m
Электропитание ~120 / 230 В	FROR CEI 20-22 CEI EN 50267-2-1	3G x 1,5 mm²	3G x 2,5 mm²	3G x 4 mm²
Фотоэлементы (передатчики)		2 x 0,5 mm²	2 x 0.5 mm²	2 x 0,5 mm²
Фотоэлементы (приемники)		4 x 0,5 mm²	4 x 0,5 mm²	4 x 0,5 mm²
Устройства управления и безопасности		2 x 0,5 mm²	2 x 0,5 mm²	2 x 0,5 mm²
Антенный кабель	RG58	max. 10 m		
Подключение в режиме тамбур-шлюза или парной системы	CAT 5 - U/UTP - AWG 24	max. 100 m		
Подключение к CRP (Came Remote Protocol)	CAT 5 - U/UTP - AWG 24	max. 1000 m		
Индукционная петля датчика обнаружения ТС	(смотрите прилагаемую документацию)			

 © CAME Cancelli Automatici S.p.A. Компания CAME CANCELLI AUTOMATICI S.p.A. сохраняет за собой право на изменение содержащейся в этой инструкции информации в любое время и без предварительного уведомления.

Колодки подключения аксессуаров

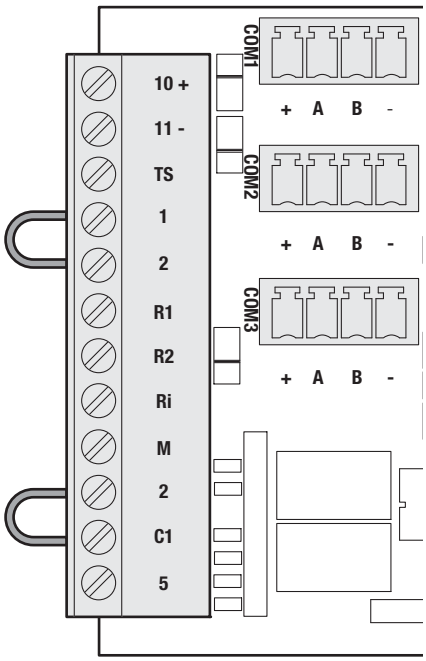

10 - 11	Электропитание аксессуаров, =12 В (Макс. потребляемый ток 1А)
TS	Тест фотоэлементов безопасности (2 - C1)
1 - 2	Кнопка "Стоп" (НЗ)
2 - R1	Внешний радар (НО) (исключаемый)
2 - R2	Внутренний радар (НО)
2 - Ri	Центральный радар (НО), только при работе в режиме тамбур-шлюза
2 - M	Кнопка пошагового управления "Открыть-Закрыть" (НО)
2 - C1	"Открывание в режиме закрывания" при срабатывании фотоэлементов (НЗ) (отключаемый)
5 - 10	Индикатор открытого положения дверей

- **Контакты 1-2 и 2-C1** нормально-замкнутые (НЗ) и изначально (на заводе-изготовителе) замкнуты перемычкой. Для использования этих контактов в системе замените перемычки соответствующими устройствами.
- **Контакт 2-C1** используется для систем безопасности (например, для подключения фотоэлементов), которые не могут быть подключены с помощью разъема на блоке управления.
- **Контакт 2-M** является нормально-открытым (НО) и может выполнять две функции:

  1) Во время нормальной работы системы замыканием контактов включается режим открывания, даже если программатор функций SIPA04 или SIPA03 находится в режиме "Закрыто". Эта функция используется для управления доступом на объект (то есть двери открываются только от ключа-выключателя или считывателя магнитных карт).

  2) В режиме ручного или аварийного управления, ввиду отключения автоматического режима работы, предусмотрена функция пошагового управления при открывании (створка всегда открывается при нажатии кнопки выключателя и закрывается в случае полностью открытой створки). **Внимание**: при использовании этой функции не должно быть подключений к контактам 2-R1 и 2-R2.

Выбор функций с помощью микропереключателя

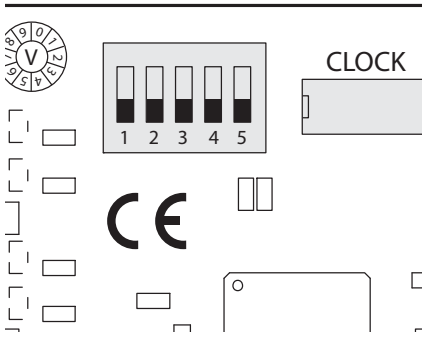

1	ON	- Начальное программирование	
	OFF	- Нормальный режим работы (положение после окончания регулировок)	
2	ON	- Плата становится ВЕДУЩЕЙ в режиме тамбур-шлюза или парной работы	
	OFF	- Плата становится ВЕДОМОЙ в режиме тамбур-шлюза или парной работы - Нормальный режим работы	
3	ON	- Режим тамбур-шлюза (только на ВЕДУЩЕЙ системе)	
	OFF	- Парный режим работы (только на ВЕДУЩЕЙ системе) - Нормальный режим работы	
4	ON	- Начало записи SIPA04 (при наличии), см. инструкцию SIPA04	
	OFF	- Конец записи SIPA04 (при наличии), см. инструкцию SIPA04	
5	ON	- Открывание одной створки ВЛЕВО	Примечание: эта функция может быть установлена в том числе с помощью SIPA03 или SIPA04
	OFF	- Открывание одной створки ВПРАВО - Открывание двустворчатых дверей	

РУССКИЙ

 © CAME Cancelli Automatici S.p.A. Компания CAME CANCELLI AUTOMATICI S.p.A. сохраняет за собой право на изменение содержащейся в этой инструкции информации в любое время и без предварительного уведомления.

Подключение аксессуаров к блоку управления

С целью упрощения процедуры установки принадлежностей, по всей длине несущего профиля предусмотрены места для крепления и прокладки кабелей.

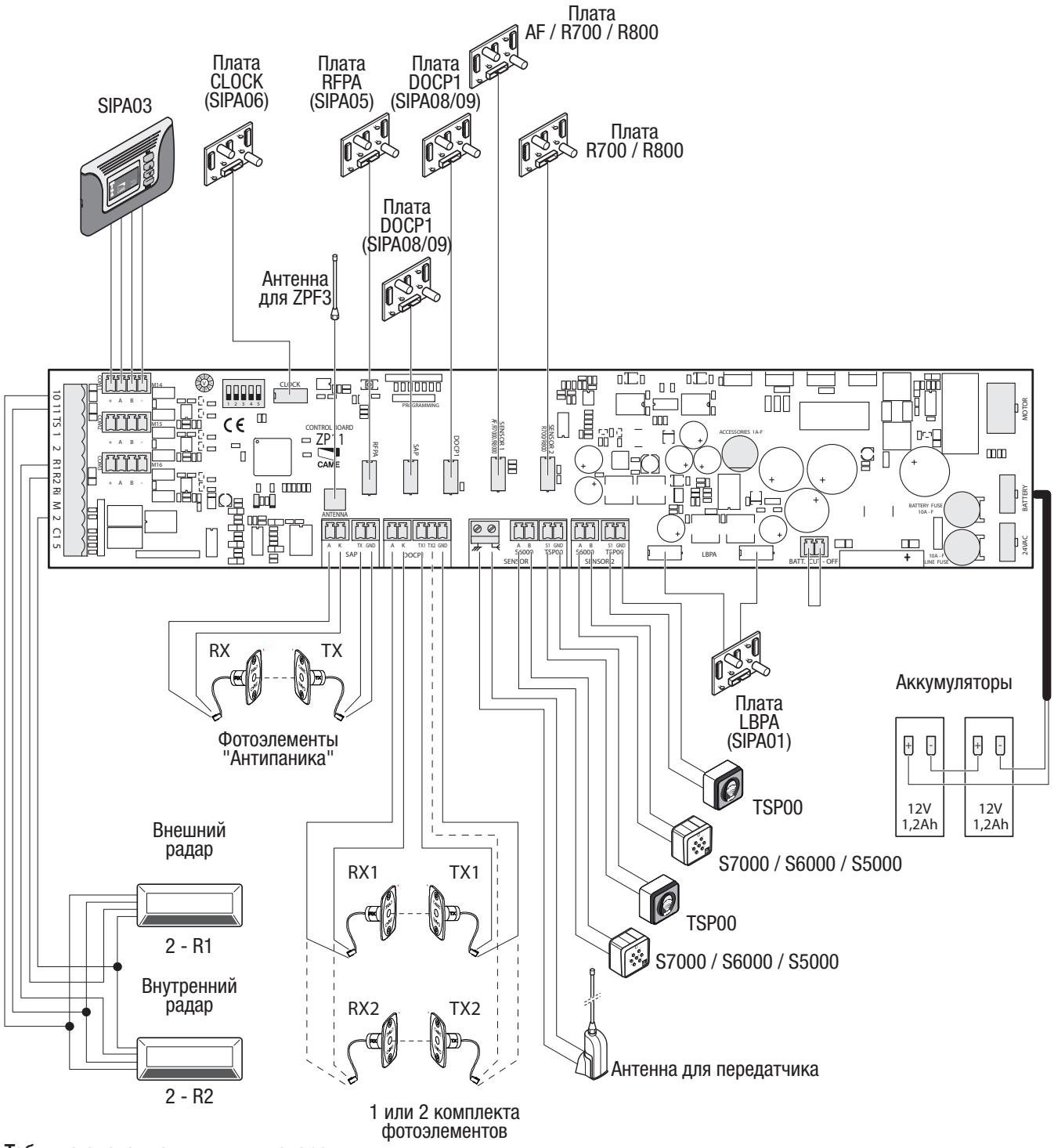

Таблица светодиодных индикаторов

Зеленый светодиодный индикатор	○ OFF	Плата в OFF
	☼ Мигает с частотой4 раза в секунду	Разомкнут контакт кнопки "СТОП" (1-2) или фотоэлементов
	☼ Горит ровным светом	Регулировка выполнена, нормальный режим работы
Красный светодиодный индикатор	☼ Мигает с частотой 1 раз в секунду	Подсчет времени автоматического закрывания
	☼ Мигает с частотой2 раза в секунду	Подсчет времени автоматического закрывания после обнаружения препятствия во время закрывания
	☼ Мигает с частотой4 раза в секунду	Обнаружение препятствия
	☼ Горит ровным светом	Сброс времени автоматического закрывания
Красный и зеленый светодиодные индикаторы	☼ Попеременное мигание	Не была выполнена калибровка привода

РУССКИЙ

 © CAME Cancelli Automatici S.p.A. Компания CAME CANCELLI AUTOMATICI S.p.A. сохраняет за собой право на изменение содержащейся в этой инструкции информации в любое время и без предварительного уведомления.

Запуск системы

Перед запуском системы необходимо убедиться в том, что:

- достигнуто требуемое натяжение зубчатого ремня;
- не существует помех для свободного движения дверей;
- все крепежные детали надежно зафиксированы;
- все датчики правильно расположены, и нет препятствий для их работы;
- все необходимые функции правильно установлены на dip-переключателях;
- контакт кнопки "СТОП" 1-2 замкнут;
- створки дверей находятся в центре.

Примечание: перед калибровкой привода проверьте, чтобы в зоне движения дверей не было препятствий.
Важно! Все устройства безопасности, за исключением кнопки “СТОП”, будут выключены до завершения работ по калибровке привода.

Программирование системы:

1 Установите DIP-переключатель № 5 в правильное положение (см. таблицу в разделе "Выбор функций").

2 Подайте электропитание на систему.
Светодиодные индикаторы зеленого и красного цвета попеременно мигают.

3 Проверьте, чтобы на программаторе SIPA04 или SIPA03 был выбран АВТОМАТИЧЕСКИЙ режим работы.

4 Установите DIP-переключатель № 1 в положение ON.
Створки дверей должны закрыться и открыться с пониженной скоростью. Затем они должны остановиться в положении максимального открывания (зеленый светодиодный индикатор будет гореть ровным светом).

5 Установите DIP-переключатель № 1 в положение OFF.

6 Подайте команду "Открыть": двери автоматически закроются.

7 Подайте сигнал на открывание: автоматическая система выполнит полный цикл "Открыть-Закрыть".

Режим безопасности

Когда система обнаруживает препятствие, выполняются следующие действия:

открывание, если препятствие обнаружено при закрывании створок;
остановка, если препятствие обнаружено при открывании створок.

Если препятствие обнаруживается постоянно:

при закрывании система пытается закрыть двери 3 раза; если препятствие не исчезает, двери остаются в полностью открытом положении, ожидая подачи новой команды;
при открывании створки дверей останавливаются и закрываются по истечении времени автоматического закрывания; система переустанавливается во время следующей операции после устранения препятствия
(при устранении препятствия автоматически восстанавливается запрограммированный режим работы).

Стр. 31 - Код руководства: 119RI99 вер. 3.0 07/2012 © CAME Cancelli Automatici S.p.A. Компания CAME CANCELLI AUTOMATICI S.p.A. сохраняет за собой право на изменение содержащейся в этой инструкции информации в любое время и без предварительного уведомления.

Режим тамбур-шлюза

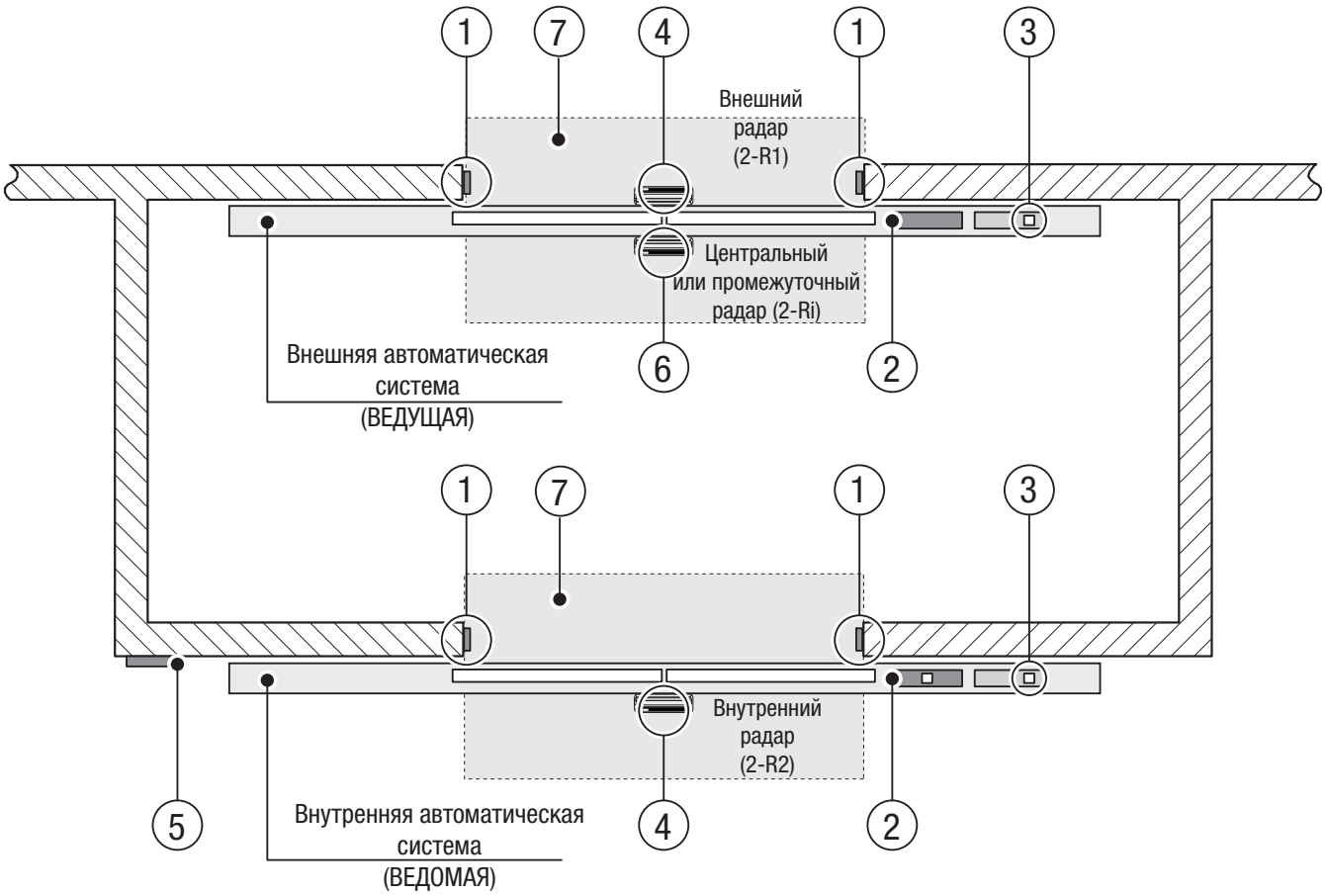

1 Фотоэлементы
2 Блок управления ZP11
3 Электрозамок 001SIPA02
4 Радар управления
5 Программатор SIPA03
6 Радар обнаружения присутствия
7 Зона обнаружения присутствия

Принцип работы

При обнаружении присутствия людей одним из радаров (внешним или внутренним) автоматическая система открывает соответствующую дверь и одновременно с этим блокирует другую:

Последовательность стандартных действий: **обнаружение присутствия людей внешним или внутренним радаром**

открывание 1-й двери / блокировка другой двери

закрывание 1-й двери

открывание 2-й двери

закрывание 2-й двери / разблокировка первой двери

Центральный (промежуточный) радар, подключенный к контактам **2 - Ri**, обнаруживает присутствие людей между двумя автоматическими системами и приводит к срабатыванию автоматической системы, противоположной первой.

РУССКИЙ

 07/2012 © CAME Cancelli Automatici S.p.A. Компания CAME CANCELLI AUTOMATICI S.p.A. сохраняет за собой право на изменение содержащейся в этой инструкции информации в любое время и без предварительного уведомления.

Необходимые подключения для системы тамбур-шлюз

- Подключите принадлежности к обоим блокам управления и соедините последние между собой с помощью клеммы **"тамбур-шлюз"** (см. рисунок).
- На **внешней** автоматической системе установите DIP-переключатели № 2 и 3 в положение **ON** (ВЕДУЩИЙ).
- К ВЕДУЩЕМУ блоку управления подключаются все устройства управления и программатор режимов работы SIPA03 при его наличии.
- Проверьте, чтобы на блоке управления **внутренней** автоматической системы (ВЕДОМОЙ), DIP-переключатели № 2 и 3 были в положении **OFF.**
- Подключения фотоэлементов и системы "антипаника" выполняются независимо друг от друга на обеих автоматических системах.
- Регулировки выполняются на ВЕДУЩЕМ блоке управления.
- Если контакты 1-2 и 2-C1 не используются, их нужно замкнуть с помощью перемычки на блоках управления обеих автоматических систем.

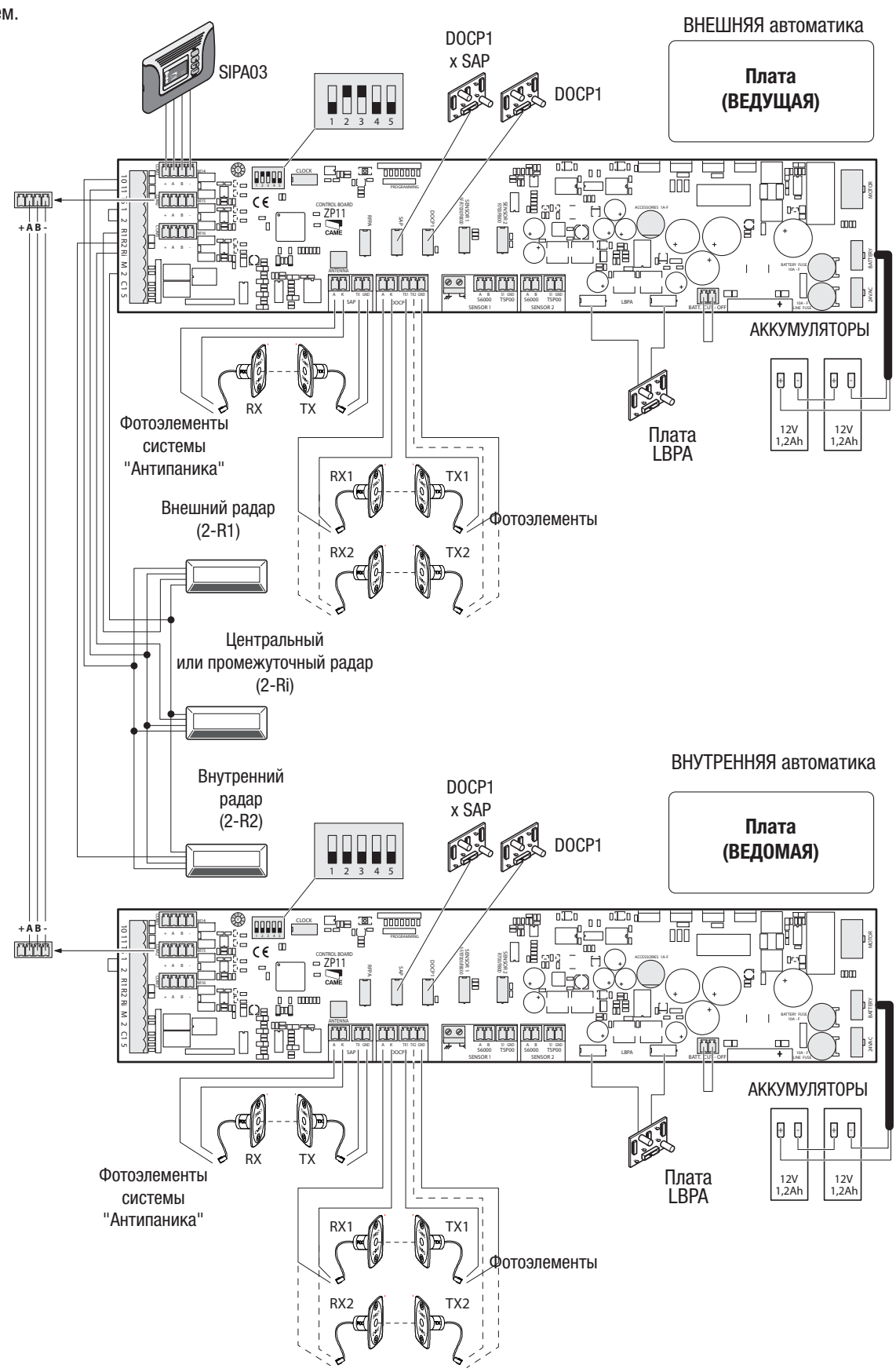

 © CAME Cancelli Automatici S.p.A. Компания CAME CANCELLI AUTOMATICI S.p.A. сохраняет за собой право на изменение содержащейся в этой инструкции информации в любое время и без предварительного уведомления.

Режим парной работы (для проходов шириной более 3350 мм)

1 Фотоэлементы
2 Блок управления ZP11
3 Электрозамок 001SIPA02
4 Радар MR8003
5 Программатор функций SIPA03

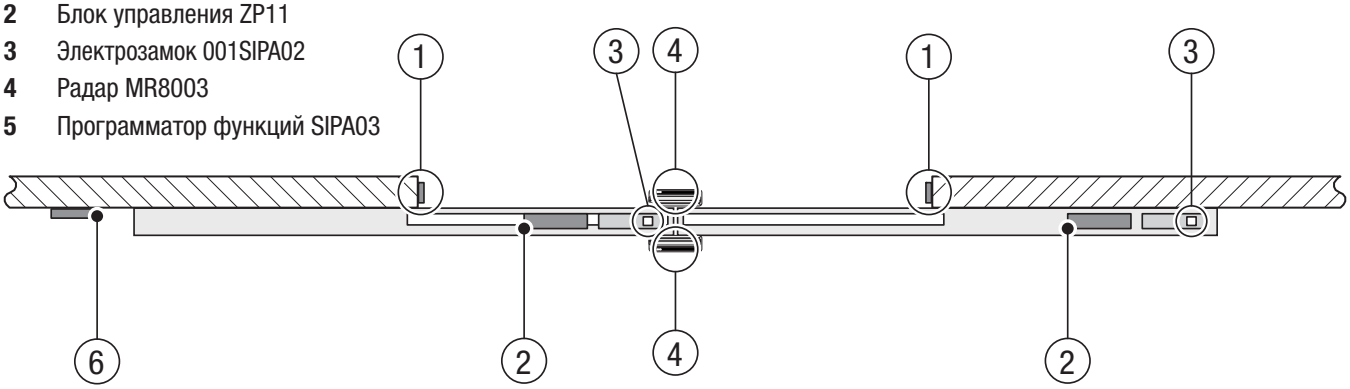

Принцип работы

В этом случае используются два несущих профиля, связанных между собой так же, как и при работе в режиме тамбур-шлюз, однако в этом случае обе автоматические системы управляются одной ВЕДУЩЕЙ платой.

Специальные подключения

- Проверьте, чтобы DIP-переключатель № 5 был установлен правильно на всех платах.
- Подключите платы друг к другу с помощью клеммы "тамбур-шлюз/парная работа" (см. схему).
- На плате, к которой подключаются все принадлежности (включая фотоэлементы и систему "антипаника") и программатор режимов работы (ВЕДУЩИЙ) при его наличии, установите DIP-переключатель № 2 в положение ON и DIP-переключатель № 3 в положение OFF. Регулировки также выполняются на ВЕДУЩЕЙ плате.
- Проверьте на ВЕДОМОМ блоке управления, чтобы DIP-переключатели № 2 и 3 находились в положении OFF.
- Если на ВЕДУЩЕЙ плате контакты 1-2 и 2-C1 не используются, их необходимо замкнуть с помощью перемычки.

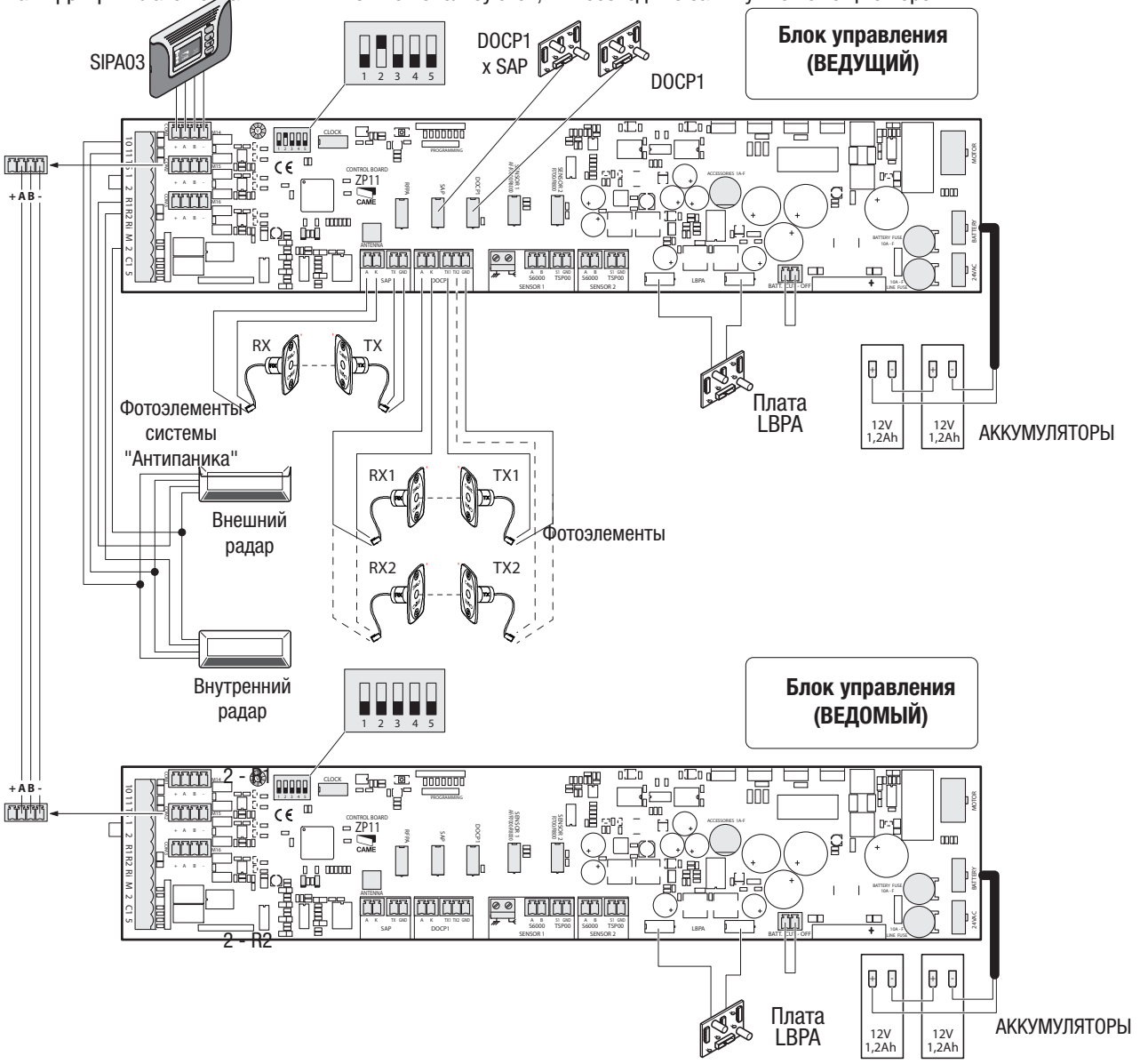

 07/2012 © CAME Cancelli Automatici S.p.A. Компания CAME CANCELLI AUTOMATICI S.p.A. сохраняет за собой право на изменение содержащейся в этой инструкции информации в любое время и без предварительного уведомления.

Инструкции по безопасности

Важные инструкции по безопасности!

Это изделие должно использоваться исключительно по прямому назначению. Любое другое применение, не предусмотренное в данной инструкции, рассматривается как опасное. Фирма-изготовитель не несет никакой ответственности за ущерб, нанесенный неправильным использованием системы.
Запрещается находиться или работать вблизи подвижных механических частей. Не находитесь на пути движения створки во время работы привода.
Не препятствуйте движению створки, так как это может привести к травмам и отказу автоматики.

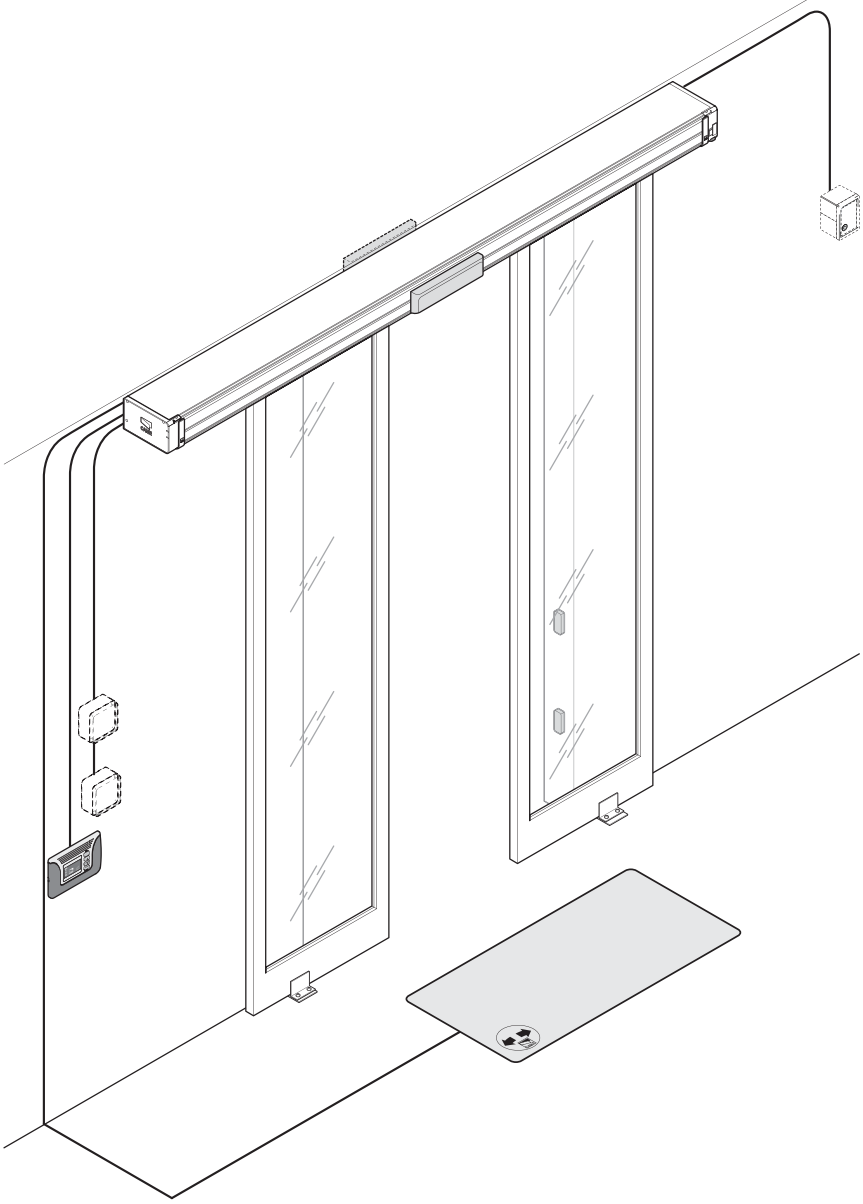

Внимание! Перед проведением каких-либо настроек, регулировок или подключений в автоматике, отключите сетевое электропитание и аккумуляторы (при их наличии).

Внимание! Не разрешайте детям находиться или играть рядом с автоматической системой. Держите брелоки-передатчики и другие устройства управления в недоступном для детей месте во избежание случайного запуска системы.
В случае обнаружения неисправности или неправильной работы системы немедленно прекратите ее эксплуатацию и отключите электропитание.

Техническое обслуживание

Периодическое техническое обслуживание

Пользователем должны периодически выполняться следующие работы: чистка фотоэлементов, контроль за правильной работой устройств безопасности и за отсутствием препятствий для работы автоматики.
Кроме того, рекомендуется периодически контролировать состояние смазки и проверять оборудование на наличие возможного ослабления креплений.

Чтобы проверить исправность устройств безопасности, необходимо провести предметом перед фотоэлементами во время закрывания. Если автоматика меняет направление движения или останавливается, фотоэлементы работают исправно. Это единственная работа по техническому обслуживанию оборудования, выполняемая при включенном электропитании.

Перед выполнением любого действия необходимо отключить электропитание во избежание опасных ситуаций.

Для чистки фотоэлементов используйте слегка увлажненную водой мягкую тряпку. Запрещается использовать растворяющие или другие химические вещества, так как они могут вывести оборудование из строя.

Проверьте, чтобы в зоне действия автоматики не было препятствий.

Стр. 35 - Код руководства: 119PM99 вер. 3.0 07/2012 © CAME Cancelli Automatici S.p.A. Компания CAME CANCELLI AUTOMATICI S.p.A. сохраняет за собой право на изменение содержащейся в этой инструкции информации в любое время и без предварительного уведомления.

Журнал периодического технического обслуживания, заполняемый пользователем (каждые 6 месяцев).

Дата	Заметки	Подпись

Внеплановое техническое обслуживание

⚠ Эта таблица необходима для записи внеплановых работ по обслуживанию и ремонту оборудования, выполненных специализированными предприятиями.
Важное примечание: ремонт оборудования должен осуществляться квалифицированными специалистами.

Бланк регистрации работ по внеплановому техническому обслуживанию

Место печати	Компания
	Дата проведения работ
	Подпись установщика
	Подпись заказчика
Выполненные работы _____	

Место печати	Компания
	Дата проведения работ
	Подпись установщика
	Подпись заказчика
Выполненные работы _____	

Место печати	Компания
	Дата проведения работ
	Подпись установщика
	Подпись заказчика
Выполненные работы _____	

РУССКИЙ

 07/2012 © CAME Cancelli Automatici S.p.A. Компания CAME CANCELLI AUTOMATICI S.p.A. сохраняет за собой право на изменение содержащейся в этой инструкции информации в любое время и без предварительного уведомления.

Устранение неисправностей

НЕИСПРАВНОСТЬ	ССЫЛКИ	ВОЗМОЖНАЯ ПРИЧИНА
Двери не открываются.	1-2-3-4-5-6-10-11-19-20-22-24-26	1 - Электропитание отсутствует или не соответствует требованиям.
Двери не закрываются	4-5-7-8-9-10-11-18-19-22-26	2 - Предохранители неисправны
Двери открываются не до конца	3-11-15-16-17-19-22-23-24-25-26	3 - Начальное программирование отсутствует или неудовлетворительно
Двери закрываются не до конца	3-11-15-16-17-19-22-23-24-26	4 - Программатор функций (SIPA03) - неправильный выбор
Автоматика всегда работает с пониженной скоростью	17-19-22-23-24-25	5 - Неправильно выполнены электрические подключения
Автоматика не сохраняет начальные настройки	15-16-17-19-22-23-24-25-26	6 - Отсутствует перемычка на контактах 1-2
Электрозамок препятствует открыванию	5-19-20	7 - Контакты 2 -C1 не имеют устройства безопасности или не замкнуты накоротко
Фотоэлементы не работают	5-7-8-9-19	8 - Фотоэлементы безопасности не выровнены или неисправны
Действительный режим работы не соответствует выбранному с помощью программатора	5-10-19	9 - Необходимо выбрать функцию "Фотоэлементы" с помощью программатора
Система "Антипаника" не работает.	4-12-13-22-23-24-25	10 - Неправильно подключен мотор
Система производит слишком много шума	22-23-24-25	11 - Энкодер неисправен
		12 - Плата системы "Антипаника" (RFPA) неисправна
		13 - Аккумуляторы разряжены
		15 - Регулировки замедления (открыть и закрыть) неудовлетворительны
		16 - Регулировки конечных фаз замедления (открыть и закрыть) неудовлетворительны
		17 - Регулировки скорости (открыть и закрыть) неудовлетворительны
		18 - Регулировка TCA, установлено слишком большое значение
		19 - Плата блока управления ZP11 неисправна
		20 - Электрозамок неисправен
		22 - Трение между подвижными и фиксированными створками — необходимо удалить источник трения
		23 - Плохо проложенные кабели электрических подключений препятствуют нормальному движению дверей
		24 - Наличие остаточных материалов или предметов на направляющей
		25 - Натяжение ремня неудовлетворительно
		26 - Механические упоры — требуют выравнивания

Стр. 37 - Код руководства: 119PM99 вер. 3.0 07/2012 © CAME Cancelli Automatici S.p.A. Компания CAME CANCELLI AUTOMATICI S.p.A. сохраняет за собой право на изменение содержащейся в этой инструкции информации в любое время и без предварительного уведомления.

Утилизация

☞ CAME CANCELLI AUTOMATICI S.p.A. имеет сертификат системы защиты окружающей среды UNI EN ISO 14001, гарантирующий экологическую безопасность на ее заводах.
Мы просим, чтобы вы продолжали защищать окружающую среду. CAME считает одним из фундаментальных пунктов стратегии рыночных отношений выполнение этих кратких руководящих принципов:

♻ УТИЛИЗАЦИЯ УПАКОВКИ
Упаковочные компоненты (картон, пластмасса и т.д.) — твердые отходы, утилизируемые без каких-либо специфических трудностей. Необходимо просто разделить их так, чтобы они могли быть переработаны.
Утилизацию необходимо проводить в соответствии с действующим законодательством местности, в которой производилась эксплуатация изделия.
НЕ ЗАГРЯЗНЯЙТЕ ОКРУЖАЮЩУЮ СРЕДУ!

♻ УТИЛИЗАЦИЯ ИЗДЕЛИЯ
Наши продукты изготовлены с использованием различных материалов. Бóльшая их часть (алюминий, пластмасса, сталь, электрические кабели) ассимилируется как городские твердые отходы. Они могут быть переработаны специализированными компаниями.
Другие компоненты (электрические монтажные платы, элементы питания дистанционного управления и т.д.) могут содержать опасные отходы.
Они должны передаваться компаниям, имеющим лицензию на их переработку
в соответствии с действующим законодательством местности.
НЕ ЗАГРЯЗНЯЙТЕ ОКРУЖАЮЩУЮ СРЕДУ!

 07/2012 © CAME Cancelli Automatici S.p.A. Компания CAME CANCELLI AUTOMATICI S.p.A. сохраняет за собой право на изменение содержащейся в этой инструкции информации в любое время и без предварительного уведомления.

DECLARATION OF INCORPORATION

(Annex. IIB Dir.2006/42/CE)

CAME

Came Cancelli Automatici s.p.a.

address	Via Martiri della Libertà	Street n.	15	postal code	31030
location	Dosson di Casier	province	Treviso	state	Italia

DECLARES THAT THE PARTLY COMPLETED MACHINERY

AUTOMATIC DOORS

CORSA1; CORSA2; RODEO1; RODEO2;
PB1100; PB2100;

MA7012; MA7032; MA7034; MA7041; MA7041F

SIPARIO1; SIPARIO2; MSIPARIO

SIPA01; SIPA02; SIPA03; SIPA04; SIPA05; SIPA06; SIPA07; SIPA08; SIPA09

MEET THE APPLICABLE ESSENTIAL REQUIREMENTS

1.1.3; 1.1.5; 1.2.1; 1.2.2; 1.3.2; 1.3.3; 1.3.7; 1.3.8.1; 1.4.1; 1.4.2; 1.4.2.1; 1.5.1; 1.5.6; 1.5.8; 1.5.9; 1.5.13; 1.6.1; 1.6.3; 1.6.4; 1.7.1; 1.7.2; 1.7.4

COMPLIES WITH THE PROVISIONS OF THE FOLLOWING DIRECTIVES

DIRECTIVE 2006/42/EC OF THE EUROPEAN PARLIAMENT AND OF THE COUNCIL
of 17 May 2006 on machinery, and amending Directive 95/16/EC.

DIRECTIVE 2004/108/EC OF THE EUROPEAN PARLIAMENT AND OF THE COUNCIL
of 15 December 2004 on the approximation of the laws of the Member States relating to electromagnetic compatibility.

PERSON AUTHORISED TO COMPILE THE RELEVANT TECHNICAL DOCUMENTATION

Came Cancelli Automatici s.p.a.

address	Via Martiri della Libertà	Street n.	15	postal code	31030
location	Dosson di Casier	province	Treviso	state	Italia

The pertinent technical documentation has been drawn up in compliance with attached document IIB

Came Cancelli Automatici S.p.A., following a duly motivated request from the national authorities, undertakes to provide information related to the quasi machines,

and FORBIDS

commissioning of the above mentioned until such moment when the final machine into which they must be incorporated, has been declared compliant, if pertinent, to 2006/42/CE.

Dosson di Casier (TV)
04 august 2011

Gianni Michielan
Managing Director

DDI B EN **Q001a** ver. *4.2 01 February 2011*
Translation of the Declaration in the original language

Came Cancelli Automatici s.p.a.
Via Martiri della Libertà, 15 - 31030 Dosson di Casier - Treviso - Italy - Tel. (+39) 0422 4940 - Fax (+39) 0422 4941
info@came.it - www.came.com
Cap. Soc. 1.610.000,00 € - C.F. e P.I. 03481280265 - VAT IT 03481280265 - REA TV 275359 - Reg Imp. TV 03481280265

CAMEGROUP
freedom in motion

 © CAME Cancelli Automatici S.p.A. Компания CAME CANCELLI AUTOMATICI S.p.A. сохраняет за собой право на изменение содержащейся в этой инструкции информации в любое время и без предварительного уведомления.

CAME France S.a. FRANCE
7, Rue Des Haras
Z.i. Des Hautes Patures
92737 **Nanterre Cedex**
(+33) 0 825 825 874
(+33) 1 46 13 05 00

CAME Automatismes S.a. FRANCE
3, Rue Odette Jasse
13015 **Marseille**
(+33) 0 825 825 874
(+33) 4 91 60 69 05

CAME Automatismos S.a. SPAIN
C/juan De Mariana, N. 17-local
28045 **Madrid**
(+34) 91 52 85 009
(+34) 91 46 85 442

CAME United Kingdom Ltd. GREAT BRITAIN
Unit 3 Orchard Business Park
Town Street, Sandiacre
Nottingham - Ng10 5bp
(+44) 115 9210430
(+44) 115 9210431

CAME Group Benelux S.a. BELGIUM
Zoning Ouest 7
7860 **Lessines**
(+32) 68 333014
(+32) 68 338019

CAME Americas Automation Llc U.S.A
11345 NW 122nd St.
Medley, FL 33178
(+1) 305 433 3307
(+1) 305 396 3331

CAME Gmbh GERMANY
Kornwestheimer Str. 37
70825 **Korntal** Munchingen Bei Stuttgart
(+49) 71 5037830
(+49) 71 50378383

GERMANY **CAME Gmbh Seefeld**
Akazienstrasse, 9
16356 **Seefeld** Bei Berlin
(+49) 33 3988390
(+49) 33 39883985

U.A.E. **CAME Gulf Fze**
Office No: S10122a2o210
P.O. Box 262853
Jebel Ali Free Zone - **Dubai**
(+971) 4 8860046
(+971) 4 8860048

RUSSIA **CAME Rus**
Umc Rus Llc
Ul. Otradnaya D. 2b, Str. 2, office 219
127273, **Moscow**
(+7) 495 739 00 69
(+7) 495 739 00 69 (ext. 226)

PORTUGAL **CAME Portugal**
Ucj Portugal Unipessoal Lda
Rua Liebig, nº 23
2830-141 **Barreiro**
(+351) 21 207 39 67
(+351) 21 207 39 65

INDIA **CAME India**
Automation Solutions Pvt. Ltd
A - 10, Green Park
110016 - **New Delhi**
(+91) 11 64640255/256
(+91) 2678 3510

ASIA **CAME Asia Pacific**
60 Alexandra Terrace #09-09
Block C, The ComTech
118 502 **Singapore**
(+65) 6275 0249
(+65) 6274 8426

CAME Cancelli Automatici S.p.a. ITALY
Via Martiri Della Libertà, 15
31030 **Dosson Di Casier** (Tv)
(+39) 0422 4940
(+39) 0422 4941
Informazioni Commerciali 800 848095

CAME Service Italia S.r.l. ITALY
Via Della Pace, 28
31030 **Dosson Di Casier** (Tv)
(+39) 0422 383532
(+39) 0422 490044
Assistenza Tecnica 800 295830

ITALY **CAME Sud s.r.l.**
Via F. Imparato, 198
Centro Mercato 2, Lotto A/7
80146 **Napoli**
(+39) 081 7524455
(+39) 081 7529190

ITALY **CAME Global Utilities s.r.l.**
Via E. Fermi, 31
20060 **Gessate** (Mi)
(+39) 02 95380366
(+39) 02 95380224

REGISTRO NAZIONALE PRODUTTORI ITALIANI - itpi - CAME CANCELLI AUTOMATICI 386.109.V MAR. 2012

Русский *- Код руководства:* ***119PM99*** *вер.* ***3.0*** *07/2012 © CAME Cancelli Automatici S.p.A.*
Компания CAME Cancelli Automatici S.p.a. сохраняет за собой право на изменение содержащейся в этой инструкции информации в любое время и без предварительного уведомления.

CAME

CAMEGROUP